证券代码:300992　　证券简称:泰福泵业　　公告编号:2024-028
债券代码:123160　　债券简称:泰福转债

浙江泰福泵业股份有限公司

【2023】年度报告摘要

一、重要提示

本年度报告摘要来自年度报告全文,为全面了解本公司的经营成果、财务状况及未来发展规划,投资者应当到证监会指定媒体仔细阅读年度报告全文。

所有董事均已出席了审议本报告的董事会会议。

天健会计师事务所(特殊普通合伙)对本年度公司财务报告的审计意见为:标准的无保留意见。

本报告期会计师事务所变更情况:公司本年度会计师事务所由变更为天健会计师事务所(特殊普通合伙)。

非标准审计意见提示

□适用 √不适用

公司上市时未盈利且目前未实现盈利

□适用 √不适用

董事会审议的报告期利润分配预案或公积金转增股本预案

√适用 □不适用

公司经本次董事会审议通过的利润分配预案为:以2023年度权益分派实施公告中确定的股权登记日当日股份数量扣减公司回购专户持有的股份数量为基数,向全体股东每10股派发现金红利0.75元(含税),送红股0股(含税),以资本公积金向全体股东每10股转增0股。

董事会决议通过的本报告期优先股利润分配预案

□适用 √不适用

二、公司基本情况

1、公司简介

股票简称	泰福泵业	股票代码	300992
股票上市交易所	深圳证券交易所		
联系人和联系方式	董事会秘书	证券事务代表	
姓名	薛康	朱敏丽	
办公地址	浙江省台州市温岭市东部新区龙门大道5号	浙江省台州市温岭市东部新区龙门大道5号	
传真	0576-86312863	0576-86312863	
电话	0576-86312868	0576-86312868	
电子信箱	zqb@chinataifu.com	zqb@chinataifu.com	

2、报告期主要业务或产品简介

(一)主要业务

公司成立于1993年5月,2021年5月在深圳证券交易所创业板上市。主要从事民用水泵的研发、生产和销售,经过多年的发展,形成了完善丰富的产品体系,主要产品包括陆上泵、小型潜水泵、井用潜水泵、循环泵以及节能泵,可广泛应用于农业灌溉、生活用水、深井提水、畜牧用水和热水循环等领域,市场需求较大。

报告期内主要业务未发生重大变化。

(二)主要产品及用途

公司主要产品、特点及用途具体如下:

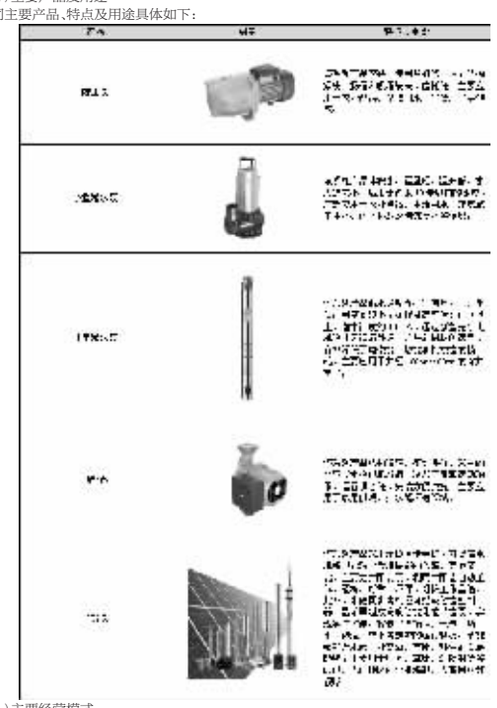

(三)主要经营模式

公司主要通过生产并销售陆上泵、小型潜水泵、井用潜水泵、循环泵、节能泵等相关产品实现盈利。

销售方面:公司长期以外销为主导,近年来积极调整销售策略,逐步加强国内市场的开拓,且因公司产品的应用领域广泛,用户地域分布广,公司采取与经销商买断式销售的合作模式进行销售。报告期内通过市场调研、走访经销商、国内外参展、符合市场策略的产品开发、新媒体宣传、招商政策推广等举措,使泰福水泵品牌的知名度、品牌力持续提升。

生产方面:对于民用水泵产品,公司根据产品市场需求和公司供应链能力等因素,采用订单式生产和库存式生产相结合的生产模式。报告期内,生产计划在适应公司发展中不断优化。公司坚持以市场为导向,以订单为核心,确保产品按时按质交付。计划管理部强化销售与生产事业部间的协同,确保生产与发货的时效性。

采购方面:公司销售部门按月进行订单预测,生产部门结合销售需求预测和成品库存情况编制生产计划,计划物控部门结合生产需求和余料库存、销售订单进行物流资源计划运算,并下达采购计划,由采购部执行原材料的采购工作;材料到货后,经品质部验收合格后入库。报告期内,公司进一步优化供应商管理制度,针对主要原材料拓宽采购渠道,在保证原材料质量和按时交付的前提下,选择具备价格优势的供应商实施采购,以降低原材料采购成本。

(四)主要竞争对手

公司的国外主要竞争对手包括丹麦格兰富、德国威乐、意大利佩德罗、德国劳伦斯,国内主要竞争对手包括利欧股份、大元泵业、君禾股份、凌霄泵业等。

3、主要会计数据和财务指标

(1) 近三年主要会计数据和财务指标

公司是否需追溯调整或重述以前年度会计数据

□是 √否

	2023年末	2022年末	本年末比上年末增减	2021年末
总资产	1,611,186,013.47	1,337,099,930.07	20.50%	854,679,496.83
归属于上市公司股东的净资产	827,978,986.85	791,457,879.74	5.88%	679,644,491.83
	2023年	2022年	本年比上年增减	2021年
营业收入	714,398,274.61	553,655,467.75	29.03%	561,326,185.50
归属于上市公司股东的净利润	53,503,645.07	61,196,033.56	-12.57%	61,120,904.31
归属于上市公司股东的扣除非经常性损益的净利润	51,376,370.53	50,525,997.50	1.68%	49,666,233.56
经营活动产生的现金流量净额	180,621,810.40	52,317,114.19	245.24%	43,828,782.31
基本每股收益(元/股)	0.59	0.67	-11.94%	0.75
稀释每股收益(元/股)	0.54	0.67	-19.40%	0.75
加权平均净资产收益率	6.57%	8.53%	-1.96%	10.58%

(2) 分季度主要会计数据

单位:元

	第一季度	第二季度	第三季度	第四季度
营业收入	137,756,564.83	174,391,564.87	176,252,390.38	225,997,774.53
归属于上市公司股东的净利润	10,226,478.49	15,377,563.47	12,657,817.29	15,241,785.82
归属于上市公司股东的扣除非经常性损益的净利润	6,484,101.57	19,045,534.57	11,955,779.72	13,890,936.67
经营活动产生的现金流量净额	42,133,498.06	26,778,665.65	89,568,068.38	22,151,578.31

上述财务指标或其加总数是否与公司已披露季度报告、半年度报告相关财务指标存在重大差异

□是 √否

4、股本及股东情况

(1) 普通股股东和表决权恢复的优先股股东数量及前10名股东持股情况表

单位:股

报告期末普通股股东总数	8,323	年度报告披露日前一个月末普通股股东总数	6,423	报告期末表决权恢复的优先股股东总数	0	年度报告披露日前一个月末表决权恢复的优先股股东总数	0	持有特别表决权股份的股东总数(如有)	0
前10名股东持股情况(不含通过转融通出借股份)									
股东名称	股东性质	持股比例	持股数量	持有有限售条件的股份数量	质押、标记或冻结情况				
					股份状态	数量			
陈宜文	境内自然人	19.99%	18,150,000.00	18,150,000.00	不适用	0.00			
温岭市地久电子科技有限公司	境内中国有法人	19.82%	18,000,000.00	18,000,000.00	不适用	0.00			
林慧	境内自然人	4.41%	4,000,000.00	4,000,000.00	不适用	0.00			
郑雨田	境内自然人	4.00%	3,631,900.00	0.00	不适用	0.00			
毛世良	境内自然人	3.06%	2,779,900.00	2,779,900.00	不适用	0.00			
李勇	境内自然人	2.60%	2,357,200.00	0.00	质押	1,500,000.00			
毛世俊	境内自然人	2.56%	2,312,800.00	0.00	不适用	0.00			
温岭市宏泰投资合伙企业(有限合伙)	境内中国有法人	2.20%	2,000,000.00	2,000,000.00	不适用	0.00			
温岭市益泰投资合伙企业(有限合伙)	境内中国有法人	2.04%	1,850,000.00	1,850,000.00	不适用	0.00			
潘军平	境内自然人	1.72%	1,567,600.00	0.00	不适用	0.00			
上述股东关联关系或一致行动的说明	1.陈宜文、林慧为夫妻关系; 2.温岭市地久电子科技有限公司为陈宜文、林慧夫妇控制的企业; 3.温岭市宏泰投资合伙企业(有限合伙)为陈宜文担任执行事务合伙人的企业; 4.温岭市益泰投资合伙企业(有限合伙)为林慧担任执行事务合伙人的企业; 5.毛世良、毛世俊为兄弟关系; 6.李勇为毛世良、毛世俊外甥。								

前十名股东参与转融通业务出借股份情况

□适用 √不适用

前十名股东较上期发生变化

□适用 √不适用

公司是否具有表决权差异安排

□适用 √不适用

(2) 公司优先股股东总数及前10名优先股股东持股情况表

公司报告期无优先股股东持股情况。

(3) 以方框图形式披露公司与实际控制人之间的产权及控制关系

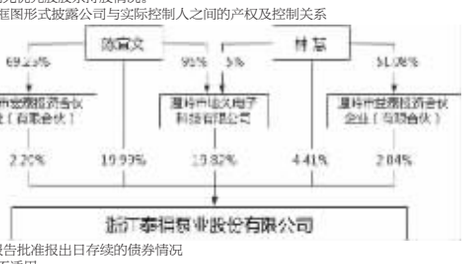

5、在年度报告批准报出日存续的债券情况

√适用 □不适用

(1) 债券基本信息

债券名称	债券简称	债券代码	发行日	到期日	债券余额(万元)	利率
浙江泰福泵业股份有限公司可转换公司债券	泰福转债	123160	2022年09月28日	2028年09月27日	33,488.74	第一年0.50%、第二年0.70%、第三年1.00%、第四年1.80%、第五年2.50%、第六年3.00%。
报告期内公司债券的付息兑付情况	"泰福转债"(债券代码:123160)第一年计息期间为2022年9月28日至2023年9月27日期间的利息,当期票面利率为0.50%,本次计息每10张"泰福转债"(单张面值100元,10张面值1,000元)派发利息为人民币5.00元(含税)。"泰福转债"于2023年9月28日完成第一年利息支付,具体内容详见于2023年9月21日在巨潮资讯网(http://www.cninfo.com.cn)上披露的《关于可转换公司债券2023年付息的公告》(公告编号:2023-046)。					

(2) 公司债券最新跟踪评级及评级变化情况

2023年6月20日,公司披露了中证鹏元资信评估股份有限公司出具的《2022年浙江泰福泵业股份有限公司向不特定对象发行可转换公司债券2023年跟踪评级报告》(中鹏信评[2023]跟踪第[615]号01),评级结果为:维持公司主体信用等级为A,维持评级展望为稳定,维持"泰福转债"的信用等级为A。

(3) 截至报告期末公司近2年的主要会计数据和财务指标

单位:万元

项目	2023年	2022年	本年比上年增减
资产负债率	48.00%	40.81%	7.19%
扣除非经常性损益后净利润	5,137.64	5,052.6	1.68%
EBITDA全部债务比	750.04%	522.57%	227.47%
利息保障倍数	6.89	12.34	-44.17%

三、重要事项

公司长期以外销为主导,但近年来正积极调整销售策略,逐步加强内销市场的拓展,最终实现外销与内销共同发展的态势。2021年至2023年外销收入占比分别为92.95%、92.35%、85.50%。2023年世界政治经济形势复杂严峻,全球贸易表现低迷,外需疲弱带来出口增长压力,但我国离心泵行业顶住多重压力,对外贸易稳中有升,实现平稳增长。根据海关数据查询税号统计,2023年与公司民用水泵产品相关度较高的三类主要产品(即转速<10000转/分的其他离心泵、转速<10000转/分的离心电动潜油泵及潜水泵、电动回转式叶片泵)出口数量为14,775.57万台,较2022年出口数量增幅2.31%,出口金额为463,057.77万美元,较2022年出口金额增幅8.91%。公司2023年营业收入为71,439.83万元,同比增幅29.03%;实现利润总额为5,892.16万元,同比降幅14.13%;实现归属于上市公司股东净利润5,350.36万元,同比降幅12.57%。

销售收入的快速增长主要得益于公司第一大客户来自孟加拉的加齐国际采购需求回暖、产品策略有效实施、以及及时地构建内外贸双循环战略。

从第一大客户的采购情况来看,在2022年,由于孟加拉外汇储备不足,政府采取了更加严格的外汇管制措施给当地使用美元为结算的企业造成了一定困难,公司于2022年销往孟加拉加齐国际的产品收入有较大幅度下滑,销售金额为18,304.09万元,较2021年销往该客户的水泵收入下降6,510.76万元,降幅为26.24%。在2023年,公司销往孟加拉加齐国际的水泵产品金额为27,296.28万元,较2022年销往该客户的水泵收入增加8,992.18万元,增幅为49.13%,客户2023年采购情况较2022年有较大改善,与2021年相比略有增加,但孟加拉当地的外汇管制措施影响并未消除。

从产品端来看,2023年井用潜水泵、循环泵销售收入表现亮眼。受益于产品策略的有效实施,公司针对井用潜水泵内部零部件构成、产品技术参数、外观等进行了一系列改进及定制,关键大客户采购井用潜水泵的需求大幅度增加,对公司未来井用潜水泵的产能消化奠定了良好的基础。2023 年井用潜水泵销售收入较去年同期增加6,256.49 万元,增幅为 116.81%。另一方面,得益于俄罗斯全资子公司深耕当地市场以及较大功率、单价较高的循环泵产品有效推广,2023年循环泵销售收入较去年同期增加2,642.75万元,增幅为54.10%。

从内外销来看,销售收入增长离不开制定了正确的战略方向。公司顺应国家政策于2021年提出了构建内外贸双循环战略,于2022年由公司管理层对国内市场进行了一系列调研,锚定了井用潜水泵、小型潜水泵以及面向家用的智能增压泵作为公司国内市场产品的突破口,通过新媒体宣传、省市级代理商确立、地方行业团队营销,公司内销收入有较大幅度的增长。2023年公司境内销售收入为10,362.00万元,较去年同期增幅144.53%。

从经营管理概况来看,报告期内,公司重点开展工作如下:

1.加强销售体系建设,品牌影响力持续提升

为确保募投项目的顺利推进,公司进一步加强了销售体系的建设,对现有的渠道和行业营销团队进行了深入调整和优化,以更好地适应市场变化。同时,公司还加大了品牌推广和招商政策的扶持力度,为公司的市场拓展注入了新的活力。报告期内公司销售费用投入3,060.36万元,较去年同期增加1,235.80万元,增幅67.73%。

在品牌推广方面,公司延续前期计划积极参加线下各大展会,展示产品优势,吸引潜在客户,协助经销商建立品牌形象店,提升获客能力和复购率。同时,公司充分利用新媒体平台,通过国内外网站、抖音、微信公众号等渠道,传递"一专、两全、三高"的市场定位,展示产品优势与功能参数,让目标客户更深入了解公司。

在招商方面,公司充分发挥品类全、产业链资源丰富的优势,与区域优秀经销商紧密合作,开展全国范围内的招商活动。通过举办工厂开放日、经销商合作洽谈会等活动,加强与目标客户的沟通交流,深化合作关系。公司还为经销商提供产品定制、品牌推广、渠道开发等全方位支持,协助其建立区域品牌形象店,共同开拓市场。截至本报告披露日,已协助经销商建设180多家品牌形象店。

公司通过精准的市场调研与策略制定,初步形成了覆盖广泛、结构合理的销售网络。同时,公司充分利用新媒体平台,通过抖音直播、直播带货(以配件为主)等创新方式,与经销商及供应商建立紧密互动关系,截至本报告披露日,抖音粉丝数量突破12万,品牌曝光度和市场影响力显著提升。

此外,公司还设立客户合作奖项,表彰长期合作、共同成长的优秀客户,激励更多客户与公司建立长期稳定的合作关系。同时,公司在报告期完善验厂流程,确保产品质量与安全符合客户要求,进一步提升客户满意度。

2.成本优化效果凸显,廉洁采购助力降本

公司注重生产成本的优化与控制,通过提升生产效率、降低原材料消耗、减少不必要的浪费等方式,实现了成本的有效降低。同时,公司还加强了对供应链的管理,与供应商建立了长期稳定的合作关系,确保了原材料的稳定供应和优质品质,进一步降低了采购成本。报告期内,公司综合毛利率较去年同期增加2.55个百分点。

为保障公司的利益不受损害,公司加强了清廉建设,通过与员工签订承诺、与供应商签订采购清廉告知函,公司有效减少了采购过程中的腐败现象,避免了不必要的成本损失,为公司的降本提供了有力保障。

3.研发创新稳步前行,技术实力稳步提升

公司在研发创新方面始终保持稳健的步伐,不断推进技术实力的提升。公司注重研发资源的整合与优化,加强内部研发流程的规范化管理,确保产品开发与生产的顺利进行。在技术研发过程中,公司坚持以市场需求为导向,注重产品性能的提升与质量的把控。通过不断引进新技术、新工艺和新材料,公司成功推出了一系列具有竞争力的水泵产品,满足了客户的多样化需求。

同时,公司还加强了与高校、外部机构的合作与交流,积极吸收先进技术与经验,为公司的技术研发提供了有力支持。报告期内公司研发投入3,923.35万元,较去年同期增加1,483.97万元,增幅60.83%。通过持续的研发投入和技术创新,公司的技术实力得到了提升,为企业的长远发展奠定了基础。

4.人力资源持续投入,培训管理显著提升

公司在人力资源建设方面持续加大投入,为公司的高质量发展吸引和培养优秀人才。截至本报告期末,人数较上个报告期末增加了184人。其中,特别是针对优秀大学生的吸引与培育,公司设立了专项沟通机制,积极倾听他们的声音与需求,并根据反馈及时调整和改进相关政策措施,确保每位大学生都能在公司找到归属感和发展空间。

为加快新员工的融入与团队融合,公司精心策划了一系列活动。每月定期为新员工举办温馨的生日会,传递企业的人文关怀,同时,通过组织团建活动,增进新员工间的沟通与合作,为未来的高效协同奠定坚实基础。此外,公司还特别关注新入职人员的培训与发展,通过制定详细的培训计划,定期的学习与实践,帮助他们快速掌握工作要领,实现个人与企业的共同成长。

在培训管理方面,公司以更加系统、专业的姿态推进。积极与外部培训机构合作,引入前沿课程,同时结合内部实际需求,开展针对性的培训活动,不断提升员工的专业技能和综合素质。公司还采用以老带新的方式,让资深员工指导新员工,帮助他们更快地适应工作环境和团队文化。

在企业文化建设方面,公司同样注重传承与创新,公司致力于营造积极向上的工作氛围。通常情况下,遇到重大传统节日,公司会精心策划庆典活动,通过组织这些活动,不仅丰富了员工的精神文化生活,也进一步增强了员工的归属感和团队凝聚力。

证券代码:300992　　证券简称:泰福泵业　　公告编号:2024-026
债券代码:123160　　债券简称:泰福转债

浙江泰福泵业股份有限公司
第四届监事会第五次会议决议公告

本公司及监事会全体成员保证信息披露的内容真实、准确、完整,没有虚假记载、误导性陈述或重大遗漏。

一、监事会会议召开情况

浙江泰福泵业股份有限公司(以下简称"公司")第四届监事会第五次会议(以下简称"会议")于2024年4月26日下午14:00在公司三楼会议室以现场方式召开,会议由监事会主席林宏伟先生主持,会议通知已于2024年4月15日以电子邮件的方式发出。本次会议应到监事3名,实到监事3名。公司高级管理人员列席了会议。

本次会议的召集、召开以及表决符合《公司法》、《公司章程》、《监事会议事规则》及有关法律、法规规定。

二、监事会会议审议情况

经与会监事举手表决,审议通过了以下议案:

1、会议以3票同意,0票反对,0票弃权,审议通过了《关于公司2023年度监事会工作报告的议案》

监事会认为:报告期内,公司监事会严格按照法律法规、规范性文件及《公司章程》的规定,本着对全体股东负责的态度,从切实维护公司利益和股东权益出发,认真地履行了监事会职能,积极地开展相关工作,依法对公司运作情况进行了监督,维护了公司及股东的合法权益。

具体内容详见公司同日披露于巨潮资讯网(http://www.cninfo.com.cn)的《2023年度监事会工作报告》。

本议案尚需提交公司2023年年度股东大会审议。

2、会议以3票同意,0票反对,0票弃权,审议通过了《关于公司2023年度内部控制自我评价报告的议案》

经审核,监事会认为公司已建立了较为完善的内部控制制度体系并能得到有效执行,《2023年度内部控制自我评价报告》真实、客观地反映了公司内部控制制度的建设及运行情况。

保荐机构对此事项发表了无异议的核查意见。

具体内容详见公司同日披露于巨潮资讯网(http://www.cninfo.com.cn)的《关于使用闲置自有资金进行委托理财的公告》。

3、会议以3票同意,0票反对,0票弃权,审议通过了《关于公司2024年度日常关联交易预计的议案》

经审核,监事会认为公司及控股子公司在确保日常运营和资金安全的前提下,使用额度合计不超过人民币30,000万元(含等值外币)的闲置自有资金进行委托理财,有利于提高公司及控股子公司资金使用效率、合理利用闲置自有资金,不会影响公司正常业务开展,不存在损害公司中小股东利益的情形,该事项决策程序合法、合规。因此,监事会同意公司及控股子公司使用闲置自有资金进行委托理财的议案。

保荐机构对此事项发表了无异议的核查意见。

具体内容详见公司同日披露于巨潮资讯网(http://www.cninfo.com.cn)的《关于使用闲置自有资金进行委托理财的公告》。

9、会议以3票同意,0票反对,0票弃权,审议通过了《关于公司2024年度日常关联交易预计的议案》

经审核,监事会认为为满足公司及控股子公司在经营过程中的资金需求,公司及控股子公司拟向银行申请不超过等值人民币120,000万元(含等值外币)的综合授信额度,在保证公司正常经营且保证资金安全的情况下,同意公司及控股子公司在确保日常运营和资金安全的前提下,使用额度合计不超过人民币30,000万元(含等值外币)的闲置自有资金进行委托理财,该资金额度有效期自董事会决议通过之日起十二个月内有效,在上述额度范围内资金可循环滚动使用,公司董事会授权董事长在有效期内和额度范围内行使决策权,审定并签署相关实施协议或合同等文件,公司财务总监、控股子公司财务负责人负责具体办理相关事宜。

本议案经公司董事会审计委员会审议通过,全体委员均同意该项议案;保荐机构对此事项发表了无异议的核查意见。

具体内容详见公司同日披露于巨潮资讯网(http://www.cninfo.com.cn)的《关于使用闲置自有资金进行委托理财的公告》。

10、会议以5票同意,0票反对,0票弃权,审议通过了《关于公司2024年度日常关联交易预计的议案》,本议案关联董事陈宜文先生、林慧女士回避表决。

根据公司经营发展的需要,公司及控股子公司2024年度需与公司关联方浙江德浔科技有限公司发生日常关联交易,预计额度不超过860万元人民币,期限自公司董事会决议通过之日起十二个月内有效,并由董事会授权管理层根据实际业务需要签订有关协议文件。

本议案经公司董事会审计委员会审议通过,全体委员均同意该项议案;保荐机构对此事项发表了无异议的核查意见。

具体内容详见公司同日披露于巨潮资讯网(http://www.cninfo.com.cn)的《关于公司2024年度日常关联交易预计的公告》。

11、会议以7票同意,0票反对,0票弃权,审议通过了《关于2023年度会计师事务所的履职情况评估报告及审计委员会履行监督职责情况报告的议案》

根据《国有企业、上市公司选聘会计师事务所管理办法》等相关规定,董事会审计委员会对公司聘任的审计机构天健会计师事务所(特殊普通合伙)2023年度履职情况进行了评估,并向公司董事会提交了审计委员会对会计师事务所履行相关监督职责情况的报告。

本议案经公司董事会审计委员会审议通过,全体委员均同意该项议案。

具体内容详见公司同日在巨潮资讯网(www.cninfo.com.cn)上披露的《关于2023年度会计师事务所的履职情况评估报告及审计委员会履行监督职责情况报告》。

12、会议以7票同意,0票反对,0票弃权,审议通过了《关于拟续聘会计师事务所的议案》

天健会计师事务所(特殊普通合伙)具备证券、期货相关业务从业资格,具有多年上市公司审计工作的丰富经验和职业素养。能够较好满足公司建立健全内部控制以及财务审计工作的要求。其在担任公司审计机构期间,勤勉尽责,能够遵循《中国注册会计师独立审计准则》等相关规定,坚持独立、客观、公正的审计准则,公允合理地发表审计意见。因此,监事会同意续聘天健会计师事务所(特殊普通合伙)为公司2024年度审计机构。

具体内容详见公司同日披露在巨潮资讯网(www.cninfo.com.cn)的《关于拟续聘会计师事务所的公告》。

本议案尚需提交公司2023年年度股东大会审议。

13、会议以7票同意,0票反对,0票弃权,审议通过了《关于公司2024年度外汇衍生品交易计划的议案》

因公司国际业务持续发展,外币收入占比较高,汇率波动对公司利润有较大的影响。为降低和防范汇率风险,公司及控股子公司拟开展不超过8,000万美元或其他等值外币的外汇衍生品交易业务,上述交易额度自股东大会审议通过之日起不超过12个月内有效,在上述使用期限及额度范围内,资金可以循环滚动使用,如单笔交易的存续期超过了授权期限,则授权期限自动顺延至该笔交易终止时止。并提请股东大会授权董事长在股东大会批准的权限内负责外汇衍生品交易业务的具体运作和管理,并负责审核或由董事长授权他人审核相关协议及文件。

本议案经公司董事会审计委员会审议通过,全体委员均同意该项议案;保荐机构对此事项发表了无异议的核查意见。

具体内容详见公司同日披露在巨潮资讯网(www.cninfo.com.cn)的《关于公司开展以套期保值为目的的外汇衍生品交易业务的公告》。

本议案尚需提交公司2023年年度股东大会审议。

14、会议以7票同意,0票反对,0票弃权,审议通过了《关于公司2024年度向银行申请综合授信额度的议案》

为满足公司日常生产经营和业务发展的资金需求,公司及控股子公司计划向银行申请不超过等值人民币120,000万元(含120,000万元,最终以银行实际审批的授信额度为准,实际贷款币种包括但不限于人民币、美元等)的银行综合授信额度。上述综合授信额度期限自股东大会决议通过之日起至公司2024年年度股东大会召开之日止,该授信额度在授权期限内可循环使用。

本议案经公司董事会审计委员会审议通过,全体委员均同意该项议案。

具体内容详见公司同日披露在巨潮资讯网(www.cninfo.com.cn)的《关于公司2024年度向银行申请综合授信额度的公告》。

本议案尚需提交公司2023年年度股东大会审议。

15、审议通过了《关于公司2024年度董事薪酬方案的议案》

公司内部董事根据其在公司及子公司担任的具体管理职务,按公司相关薪酬标准与绩效考核领取薪酬,不额外领取董事津贴;公司外部董事不在公司领取薪酬(津贴)。

公司独立董事的津贴为每年人民币50,000元(含税),按年度发放。

本议案经公司董事会薪酬与考核委员会审议通过,全体委员均同意该项议案。

具体内容详见公司同日披露在巨潮资讯网(www.cninfo.com.cn)的《关于2024年度董事、监事和高级管理人员薪酬方案的公告》。

本议案涉及全体董事薪酬,基于谨慎性原则,本议案全体董事回避表决,直接提交公司2023年年度股东大会审议。

16、会议以4票同意,0票反对,0票弃权,审议通过了《关于公司2024年度高级管理人员薪酬方案的议案》,本议案关联董事陈宜文先生、吴培祥先生、周文斌先生回避表决。

公司高级管理人员按照其在公司及子公司担任的具体管理职务、实际工作绩效并结合公司经营业绩等因素综合评定薪酬。

本议案经公司董事会薪酬与考核委员会审议通过,全体委员均同意该项议案。

具体内容详见公司同日披露在巨潮资讯网(www.cninfo.com.cn)的《关于2024年度董事、监事和高级管理人员薪酬方案的公告》。

17、会议以7票同意,0票反对,0票弃权,审议通过了《关于2023年度计提资产减值准备的议案》

公司本次计提资产减值准备符合《企业会计准则》等相关规定,计提相关资产减值准备依据充分,能够公允地反映公司财务状况、资产价值及经营成果,使公司的会计信息更真实可靠、更具有合理性,不存在损害公司及全体股东利益的情形。

本议案经公司董事会审计委员会审议通过,全体委员均同意该项议案。

具体内容详见公司同日披露在巨潮资讯网(www.cninfo.com.cn)的《关于2023年度计提资产减值准备的公告》。

18、会议以7票同意,0票反对,0票弃权,审议通过了《关于提请股东大会授权董事会办理小额快速融资相关事宜的议案》

为满足公司潜在可能战略布局及项目投资需求等,根据《上市公司证券发行注册管理办法》(以下简称"《注册管理办法》")的相关规定,公司董事会提请股东大会授权董事会决定向特定对象发行融资总额不超过人民币三亿元且不超过最近一年末净资产百分之二十的股票,授权期限为2023年年度股东大会通过之日起至2024年年度股东大会召开之日止。

本议案经公司董事会战略委员会审议通过,全体委员均同意该项议案。

具体内容详见公司同日披露在巨潮资讯网(http://www.cninfo.com.cn)的《关于提请股东大会授权董事会办理小额快速融资相关事宜的公告》。

本议案尚需提交公司2023年年度股东大会审议。

19、会议以7票同意,0票反对,0票弃权,审议通过了《关于召开公司2023年年度股东大会的议案》

公司董事会提议于2024年5月23日(星期四)下午14:30召开2023年年度股东大会。

具体内容详见公司同日披露于巨潮资讯网(http://www.cninfo.com.cn)的《关于召开2023年年度股东大会的通知》。

三、备查文件

1、第四届董事会第七次会议决议;

2、董事会专门委员会会议决议。

特此公告。

浙江泰福泵业股份有限公司
董事会
2024年4月26日

证券代码:300992　　证券简称:泰福泵业　　公告编号:2024-042
债券代码:123160　　债券简称:泰福转债

浙江泰福泵业股份有限公司
关于召开2023年年度股东大会的通知

本公司及董事会全体成员保证信息披露的内容真实、准确、完整,没有虚假记载、误导性陈述或重大遗漏。

一、召开会议的基本情况

1、股东大会届次:2023年年度股东大会

2、股东大会的召集人:浙江泰福泵业股份有限公司(以下简称"公司"或"本公司")董事会

3、会议召开的合法、合规性:本次会议的召集、召开程序符合有关法律、法规、规范性文件和《公司章程》等有关规定。

4、会议召开的日期、时间:

(1)现场会议召开时间:2024年5月23日(星期四)下午14:30

(2)网络投票时间:2024年5月23日

通过深圳证券交易所(以下简称"深交所")交易系统投票的时间为2024年5月23日9:15-9:25,9:30-11:30和13:00-15:00;通过深交所互联网投票系统(http://wltp.cninfo.com.cn)投票的时间为2024年5月23日9:15-15:00。

5、会议的召开方式:本次股东大会采用现场表决与网络投票相结合的方式召开。

(1)现场投票:股东本人出席现场股东大会或书面委托代理人出席现场会议;

(2) 网络投票:公司通过深圳证券交易所交易系统和互联网投票系统(http://wltp.cninfo.com.cn)向公司股东提供网络形式的投票平台,公司股东可以在上述网络投票时间内通过上述任一系统行使表决权。

公司股东只能选择上述投票方式中的一种表决方式,如果同一表决权出现重复投票表决的,以第一次有效投票表决结果为准。网络投票包含深圳证券交易系统和互联网系统两种投票方式,同一股份只能选择其中一种方式。

6、会议的股权登记日:2024年5月17日(星期五)

7、出席对象:

(1)在股权登记日持有公司已发行有表决权股份的股东或其代理人;

截至于股权登记日下午收市时在中国结算深圳分公司登记在册的公司全体已发行有表决权股份的股东均有权出席股东大会,并可以以书面形式(授权委托书见附件2)委托代理人出席会议和参加表决,该股东代理人不必是本公司股东。

(2)公司董事、监事和高级管理人员;

(3)公司聘请的律师;

(4)根据相关法规应当出席股东大会的其他人员。

8、会议地点:浙江省台州市温岭市东部新区龙门大道5号浙江泰福泵业股份有限公司一号楼三楼会议室。

二、会议审议事项

本次股东大会提案编码表

提案编码	提案名称	备注		
		该列打勾的栏目可以投票		
100	总议案:除累积投票提案外的所有提案	√		
非累积投票提案				
1.00	《关于公司2023年度董事会工作报告的议案》	√		
2.00	《关于公司2023年度监事会工作报告的议案》	√		
3.00	《关于公司2023年度财务决算报告的议案》	√		
4.00	《关于公司2023年年度报告及摘要的议案》	√		
5.00	《关于2023年度利润分配预案的议案》	√		
6.00	《关于拟续聘会计师事务所的议案》	√		
7.00	《关于公司2024年度外汇衍生品交易计划的议案》	√		
8.00	《关于公司2024年度向银行申请综合授信额度的议案》	√		
9.00	《关于公司2024年度董事薪酬方案的议案》	√		
10.00	《关于公司2024年度监事薪酬方案的议案》	√		
11.00	《关于提请股东大会授权董事会办理小额快速融资相关事宜的议案》	√		

上述议案已分别经公司第四届董事会第七次会议审议通过、第四届监事会第五次会议审议通过,具体内容详见公司同日在巨潮资讯网(http://www.cninfo.com.cn)上披露的相关公告。

特别事项说明:

1、上述提案9.00、10.00涉及董事、监事薪酬情况,关联股东应当回避表决,且不得接受其他股东委托进行投票。

2、上述提案11.00需股东大会特别决议通过,须经出席股东大会的股东(包括股东代理人)所持表决权的三分之二以上表决通过。

3、公司将对上述议案的中小投资者表决单独计票,并将结果予以披露。中小投资者指:除上市公司董事、监事、高级管理人员以及单独或者合计持有公司5%以上股份的股东以外的其他股东。

4、公司独立董事顾伟骠先生、高江伟先生、滕盼盼女士、郑峰女士、叶显根先生分别向公司董事会提交了《2023年度独立董事述职报告》,并将在公司2023年度股东大会上进行述职。

三、会议登记等事项

1、登记方式

(1)自然人股东亲自出席会议的,应出示本人身份证原件和有效持股凭证原件;委托他人代理出席会议的,代理人应出示代理人本人身份证原件、委托人身份证复印件、股东授权委托书原件和有效持股凭证原件;

(2)法人股东应由法定代表人或者法定代表人委托的代理人出席会议。法定代表人出席会议的,应出示本人身份证原件、能证明具有法定代表人资格的有

效证明、加盖公章的法人营业执照复印件、法人股东有效持股凭证原件;委托代理人出席会议的,代理人应出示本人身份证原件、法人股东单位的法定代表人依法出具的书面授权委托书原件、加盖公章的法人营业执照复印件、法人股东有效持股凭证原件;

(3)异地股东可用邮件、信函方式登记,邮件、信函须于2024年5月20日17:00前送达至公司;

(4)本公司不接受电话登记。

2、现场登记时间:2024年5月22日,9:00-11:30,13:00-17:00。

3、登记地点:浙江省台州市温岭市东部新区龙门大道5号浙江泰福泵业股份有限公司一号楼三楼证券部。

4、会议联系方式:

(1)联系人:薛康

(2)办公电话:0576-86312868

(3)办公传真:0576-86312863

(4)电子邮箱:zqb@chinataifu.com

5、现场会议为期半天,与会股东或委托人员食宿、交通费及其他有关费用自理。

四、参加网络投票的具体操作流程

本次股东大会向股东提供网络形式的投票平台,股东可以通过深交所交易系统和互联网投票系统(地址为http://wltp.cninfo.com.cn)参加投票。网络投票的具体操作流程详见附件1。

五、备查文件

1、第四届董事会第七次会议决议;

2、第四届监事会第五次会议决议。

六、附件

1、参加网络投票的具体操作流程;

2、授权委托书。

特此公告。

浙江泰福泵业股份有限公司
董事会
2024年4月26日

附件1:

参加网络投票的具体操作流程

一、网络投票的程序

1.投票代码:350992,投票简称:泰福投票。

2.填报表决意见或选举票数

对于非累积投票提案,填报表决意见:同意、反对、弃权。

对于累积投票提案,填报投给某候选人的选举票数。上市公司股东应当以其所拥有的每个提案组的选举票数为限进行投票,股东所投选举票数超过其拥有选举票数的,或者在差额选举中投票超过应选人数的,其对该项提案组所投的选举票均视为无效投票。如果不同意某候选人,可以对该候选人投0票。

本次股东大会议案均为非累积投票提案。

3.股东对总议案进行投票,视为对除累积投票提案外的其他所有提案表达相同意见。

股东对总议案与具体提案重复投票时,以第一次有效投票为准。如股东先对具体提案投票表决,再对总议案投票表决,则以已投票表决的具体提案的表决意见为准,其他未表决的提案以