证券代码:300396 证券简称:迪瑞医疗 公告编号:2023-018

迪瑞医疗科技股份有限公司

2022 年度报告摘要

一、重要提示

本年度报告摘要来自年度报告全文，为全面了解本公司的经营成果、财务状况及未来发展规划，投资者应当到证监会指定媒体仔细阅读年度报告全文。

所有董事均已出席了审议本报告的董事会会议。

立信会计师事务所（特殊普通合伙）对本年度公司财务报告的审计意见为：标准的无保留意见。

本报告期会计师事务所变更情况：公司本年度会计师事务所未变更，为立信会计师事务所（特殊普通合伙）。

非标准审计意见提示

□适用 √不适用

公司上市时未盈利且目前未实现盈利

□适用 √不适用

董事会审议的报告期利润分配预案或公积金转增股本预案

√适用 □不适用

公司经本次董事会审议通过的利润分配预案为：以公司未来实施分配方案时股权登记日的可参与利润分配的股本为基数，向全体股东每10股派发现金红利4.8元（含税），送红股0股（含税），以资本公积金向全体股东每10股转增0股。

董事会决议通过的本报告期优先股利润分配预案

□适用 √不适用

二、公司基本情况

1、公司简介

股票简称	迪瑞医疗	股票代码	300396
股票上市交易所	深圳证券交易所		
变更前的股票简称（如有）	不适用		
联系人和联系方式	董事会秘书		证券事务代表
姓名	安国柱		徐铭泽
办公地址	长春市高新技术产业开发区宜居路3333号		长春市高新技术产业开发区宜居路3333号
传真	0431-81931002		0431-81931002
电话	0431-81931002		0431-81931002
电子信箱	zqb@dirui.com.cn		zqb@dirui.com.cn

2、报告期主要业务或产品简介

（一）公司主营业务介绍

公司主营业务是医疗检验仪器及配套试纸试剂的研发、生产、营销与服务。公司产品用于日常体检及病情辅助诊断，通过对人体尿液、血液等体液的检验，为预防、治疗疾病提供身体指标参考信息。公司产品主要包括尿液分析、生化分析、化学发光免疫分析、妇科分泌物分析、血细胞分析、凝血分析、整体化实验室七大系列，具体测试项及临床应用如下：

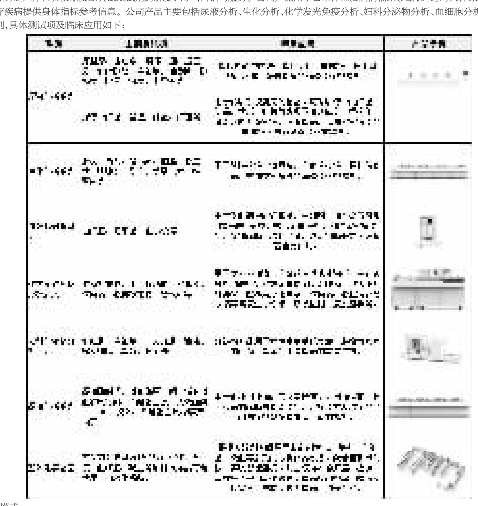

（二）经营模式

1.销售模式

公司聚焦国内和国际市场，实行"经销为主，直销为辅"的销售模式，公司将产品销售给经销商，由经销商销售至医院等医疗机构，同时设立售后运营中心为经销商提供培训和技术支持。公司按照产线及区域划分经销商，以月度、季度、年度对经销商进行评估考核，执行优胜劣汰制。报告期内，公司探索多业态的销售模式，例如面对大客户的直销以及国际线上电商销售等。在渠道建设方面，聚焦三甲医院以及大型体检中心，开发百余家优质的经销商，为产品向高端客户渗透打下了坚实基础。报告期内，公司在学术建设方面实现突破，以整体化实验室、生免流水线为主建立了多家窗口医院，并成立了国家级博士后工作站。公司与中国医学科学院北京协和医院签订科研项目合作协议，将有效衔接基础研究和临床研究，加强与权威机构科研合作，充分发挥公司自身优势，致力于成为体外诊断领域的引领者。

2.采购模式

公司以销售计划、生产计划及原材料安全库存量为依据展开物料需求计划，根据物料类别和特征制定了相关的采购策略，所需标准产品直接向市场采购，特制产品向合格供应商定制加工，通过比质比价择优采购。报告期内，为了保证紧缺物料供应问题，克服市场环境对公司的影响，公司利用充足现金流增加了紧缺原材料的储备，短期内对公司现金流有一定影响，随着供应商开发逐步推进以及原材料国产替代比例的提升，公司原材料供应稳定可控，能满足销售增长对产能配套的采购需求。

3.生产模式

公司生产采取以销定产、适量备货的原则指导生产计划，严格按照客户需求、销售计划及安全库存标准制定。公司仪器产品生产属于精密机电一体化产品制造，其设备及生产线具有一定的通用性；通过对生产线进行柔性化改造可以生产不同类型的产品，提高了生产效率与设备使用率；小批量的个性化产品则根据产品特点设定特殊的工艺流程和关键工序，组建临时班组生产，以保证生产效率；试剂耗材产品依据销售计划及以往的销售数据，结合库存情况，制定生产计划进行生产。为了满足"十四五"期间对产能需求，公司提升了生产系统智能化、自动化水平，进一步提高产能并降低生产成本，缩短生产周期，公司租赁的新厂区报告期内投入使用，为进一步丰富产线和优化产品产能提供有力保障。接下来公司以十四五战略为目标，在增加产能新厂建设方面会提上日程，为进一步做大销售规模做好充足准备。报告期内公司对增速较快的整体化实验室产线进行了升级改造，大大提高了产量。公司克服了各种因素影响，在10月末至报告期止完成了主要产品的交付。

（三）业绩驱动因素

公司经过三十年的发展，以"引领诊断科学，守护大众健康"的企业使命，围绕着"致力于成为体外诊断领域的引领者"的企业愿景，始终注重自主研发和技术创新。公司坚持以自主研发产品进行市场推广和渠道建设，有序推进产品结构优化，提高经营效率，增强盈利能力的可持续性。经过多年的发展，公司已经构建了较为完善的拥有全自主知识产权的技术平台及产品线，近年各产品线不断推陈出新，已成为公司长期可持续发展的动力。报告期内最大限度克服了市场环境的影响，发挥仪器多元化的优势，抓住国家政策及进口替代机会，仪器收入同比增长70.11%。

公司坚持现有国内与国际市场并行开拓的销售理念，持续加大市场推广和商务拓展。公司产品已销售到全球120多个国家和地区，在全球建立销售和服务网络，凭借本地化团队优势，国际团队完成跨境电商布局及本地化管理，更加贴近客户。同时借助产品优势积极参与政府采购，自产产品销售保持稳步增长。报告期内公司以尿液分析、生化分析产品为基础，重点提升了化学发光免疫、妇科分析、整体化实验室等自动化、智能化产品的市场份额。其中，化学发光免疫分析产品线增长势头明显，为公司稳健发展夯实了基础；整体化实验室等智能化产品线增长态势实现新的突破，也将为未来公司业绩增量提供产品保障。

（四）公司所处行业分析

公司所处大行业为医疗器械产业，细分行业为体外诊断行业。体外诊断检测能在疾病早期快速准确的提供诊断辅助，在临床医疗和相关医学研究领域中发挥日益重要的作用，为医生对疾病的诊断、病情的判断、疗效的观察、愈后的监测以及疾病的预防等领域均有着不可或缺的地位。自20世纪80年代至今，我国体外诊断行业经过30多年的发展，现已具备产业规模发展条件。目前国内体外诊断行业细分领域主要有免疫分析、生化分析、血液体液分析、尿液分析、微生物诊断、即时诊断产品和分子诊断产品等。公司目前产品体系可以覆盖检验科80%以上检测项目，特别是仪器产品竞争优势明显，全部为自主研发，具有成本低的优势。微生物目前处于布局当中，分子类产品由公司投资参股公司致善生物生产。报告期内，借助公司仪器和试剂均衡发展的优势，积极参加行业集采，同时加大终端仪器产品的销售力度，配合学术推广和窗口医院建设，公司的影响力正在不断提升。

3、主要会计数据和财务指标

（1）近三年主要会计数据和财务指标

公司是否需追溯调整或重述以前年度会计数据

□是 √否

元

	2022年末	2021年末	本年末比上年末增减	2020年末
总资产	2,925,260,842.41	2,375,626,201.07	23.14%	2,023,448,189.59
归属于上市公司股东的净资产	1,919,777,945.59	1,876,348,953.10	2.31%	1,654,500,366.12
	2022年	2021年	本年比上年增减	2020年
营业收入	1,220,007,787.71	905,795,040.28	34.69%	937,235,915.34
归属于上市公司股东的净利润	261,723,955.32	209,948,414.77	24.66%	267,071,664.29
归属于上市公司股东的扣除非经常性损益的净利润	248,983,421.75	187,658,243.93	32.68%	191,269,700.39
经营活动产生的现金流量净额	40,924,699.36	167,412,927.13	-75.55%	235,647,142.87
基本每股收益（元/股）	0.96	0.76	26.32%	0.9700
稀释每股收益（元/股）	0.95	0.76	25.00%	0.9700
加权平均净资产收益率	13.71%	12.40%	1.31%	16.92%

（2）分季度主要会计数据

单位：元

	第一季度	第二季度	第三季度	第四季度
营业收入	226,514,694.52	288,289,821.16	287,550,505.90	417,652,766.13
归属于上市公司股东的净利润	60,813,979.13	71,803,528.81	62,047,470.73	67,058,976.65
归属于上市公司股东的扣除非经常性损益的净利润	57,241,954.71	69,132,560.08	57,985,117.80	64,623,789.16
经营活动产生的现金流量净额	-29,426,149.07	28,399,830.77	-9,988,104.54	51,939,122.20

上述财务指标或其加总数是否与公司已披露季度报告、半年度报告相关财务指标存在重大差异

□是 √否

4、股本及股东情况

（1）普通股股东和表决权恢复的优先股股东数量及前10名股东持股情况表

单位：股

报告期末普通股股东总数	8,794	年度报告披露日前一个月末普通股股东总数	7,048	报告期末表决权恢复的优先股股东总数	0	年度报告披露日前一个月末表决权恢复的优先股股东总数	0	持有特别表决权股份的股东总数（如有）	0

前10名股东持股情况						
股东名称	股东性质	持股比例	持股数量	持有有限售条件的股份数量	质押、标记或冻结情况	
					股份状态	数量
深圳市华德欣润股权投资企业（有限合伙）	境内非国有法人	28.08%	77,288,400.00	0.00	质押	61,057,836.00
广东恒健国际投资有限公司	境内非国有法人	12.04%	33,123,600.00	0.00		
宋洁	境内自然人	8.24%	22,678,760.00	22,635,720.00		
易湘苹	境内自然人	4.96%	13,648,400.00	0.00		
中国建设银行股份有限公司－工银瑞信前沿医疗股票型证券投资基金	其他	4.91%	13,500,000.00	0.00		
宋勇	境内自然人	4.53%	12,477,800.00	0.00		
中国银行股份有限公司－工银瑞信医疗保健行业股票型证券投资基金	其他	1.45%	4,000,000.00	0.00		
中国银行股份有限公司－易方达医疗保健行业混合型证券投资基金	其他	1.01%	2,767,340.00	0.00		
中央汇金资产管理有限责任公司	国有法人	0.99%	2,732,400.00	0.00		
中国银行股份有限公司－工银瑞信医药健康行业股票型证券投资基金	其他	0.98%	2,703,560.00	0.00		
上述股东关联关系或一致行动的说明	宋勇、宋洁为兄妹关系，宋勇、易湘苹为夫妻关系。公司未知其他股东之间是否存在关联关系，也未知是否属于一致行动人。					

公司是否具有表决权差异安排

□适用 √不适用

（2）公司优先股股东总数及前10名优先股股东持股情况表

公司报告期无优先股股东持股情况。

（3）以方框图形式披露公司与实际控制人之间的产权及控制关系

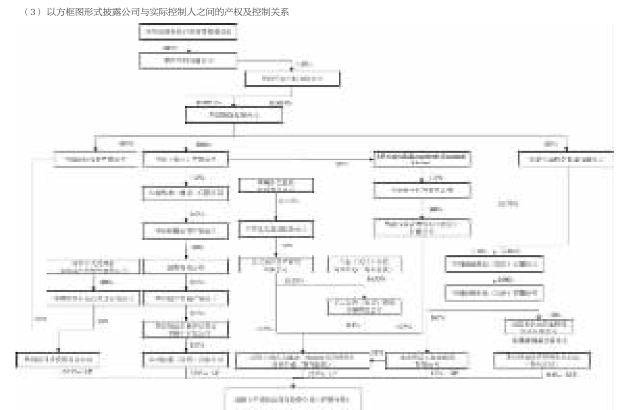

5、在年度报告批准报出日存续的债券情况

□适用 √不适用

三、重要事项

一、回购事项

公司于2022年01月19日召开第五届董事会第十次临时会议，审议通过了《关于回购公司股份方案的议案》，同日，公司披露了《回购报告书》。公司拟使用不低于人民币5,000万元（含）且不超过10,000万元（含）的自有资金，以集中竞价交易方式回购股份，回购股份的价格不超过人民币27.00元/股（含），拟回购的股份将用于实施员工持股计划或者股权激励，若公司未能在本次股份回购完成之日起36个月内实施前述用途，则公司未使用的回购股份将依法予以注销。本次回购股份的实施期限为自公司董事会审议通过本次回购股份方案之日起6个月内。公司分别于2022年02月08日、2022年03月01日披露了《关于回购公司股份的进展公告》，2022年4月1日，公司披露了《关于回购公司股份达到1%暨回购进展公告》，2022年04月30日，公司披露了《关于回购公司股份的进展公告》。2022年05月10日，公司披露了《关于提前终止回购股份事项暨回购股份实施完成的公告》，截至2022年05月10日，公司以集中竞价交易方式累计回购股份2,887,100股，占公司总股本的1.05%，最高成交价为19.09元/股，最低成交价为15.29元/股，累计支付的总金额为50,000,462.34元（不含交易费用），上述情况符合公司既定的回购方案及法律法规的要求，回购方案实施完毕。回购专用账户中的公司股份已全部用于实施股权激励。

二、股权激励

（1）2021年03月19日，公司第五届董事会第四次临时会议审议通过《关于公司〈2021年限制性股票激励计划（草案）〉及其摘要的议案》《关于公司〈2021年限制性股票激励计划实施考核管理办法〉的议案》《关于提请股东大会授权董事会办理2021年限制性股票激励计划相关事宜的议案》。同日公司第五届监事会第一次临时会议审议通过了《关于公司〈2021年限制性股票激励计划（草案）〉及其摘要的议案》《关于公司〈2021年限制性股票激励计划实施考核管理办法〉的议案》《关于核实公司〈2021年限制性股票激励计划首次授予激励对象名单〉的议案》。公司独立董事就本次股权激励计划是否有利于公司的持续发展及是否存在损害公司及全体股东利益的情形发表了独立意见。

（2）2021年03月26日至2021年04月06日期间，公司在内部公示了《2021年限制性股票激励计划授予激励对象名单》，将公司本次拟激励对象名单及职位予以公示。截至2021年04月06日，公司监事会未收到任何人对本次拟激励对象提出的任何问题。2021年04月23日，公司披露了《监事会关于2021年限制性股票激励计划授予激励对象人员名单公示情况说明和核查意见》。

（3）2021年05月13日，公司2020年年度股东大会审议并通过了《关于公司〈2021年限制性股票激励计划（草案）〉及其摘要的议案》《关于公司〈2021年限制性股票激励计划实施考核管理办法〉的议案》《关于提请股东大会授权董事会办理2021年限制性股票激励计划相关事宜的议案》《关于核实公司〈2021年限制性股票激励计划首次授予激励对象名单〉核查意见的议案》。同日披露了《关于2021年限制性股票激励计划内幕信息知情人及激励对象买卖公司股票情况的自查报告》。

（4）2021年05月13日，公司第五届董事会第五次临时会议及第五届监事会第二次临时会议审议通过《关于调整限制性股票激励计划相关事项的议案》《关于向激励对象授予限制性股票的议案》。公司独立董事对此发表了独立意见，认为激励对象主体资格合法、有效，确定的授予日符合相关规定。

（5）2021年05月27日，公司完成了2021年限制性股票激励计划所涉及179.70万股限制性股票授予登记工作。

（6）2021年08月27日，公司第五届董事会第六次临时会议审议并通过了《关于调整2021年限制性股票激励计划回购价格的议案》《关于回购注销部分激励对象已获授但尚未解除限售的限制性股票的议案》《关于注销回购账户股份的议案》《关于减少公司注册资本及修改〈公司章程〉的议案》。因2名激励对象离职，已不具备激励资格，公司董事会同意对其已获授予但尚未解除限售的25,000股限制性股票予以回购注销，回购价格为12.21元/股。同时，公司拟对回购专用证券账户中110,400股予以注销。鉴于上述共计135,400股股份注销后，公司总股本将由276,030,000股减少至275,894,600股，公司注册资本也将由276,030,000元减少至275,894,600元。

（7）2021年10月12日，公司2021年第二次临时股东大会审议并通过了《关于调整2021年限制性股票激励计划回购价格的议案》《关于回购注销部分激励对象已获授但尚未解除限售的限制性股票的议案》《关于注销回购账户股份的议案》《关于减少公司注册资本及修改〈公司章程〉的议案》。

（8）2021年10月12日，公司披露了《关于减少注册资本暨债权人通知的公告》。截至2021年11月26日，即公司公告减资事项之日起四十五日内，公司未收到债权人要求公司清偿债务或者提供相应的担保的情形。

（9）2021年12月08日，公司完成了2021年限制性股票激励计划部分限制性股票回购注销及回购股份注销事项。

（10）2022年4月28日，公司董事会第五次会议审议通过了《关于调整2021年限制性股票激励计划回购价格的议案》《关于2021年限制性股票激励计划第一个解除限售期解除限售条件未成就暨回购注销部分限制性股票的议案》《关于修订2021年限制性股票激励计划的议案》，由于公司业绩考核未达到2021年限制性股票激励计划的第一个解除限售期解除限售条件，以及12名原激励对象因个人原因已离职，公司以自有资金对已获授但尚未解除限售的649,900股限制性股票进行回购注销。上述事项经过公司于2022年5月19日召开的2022年年度股东大会审议通过。

（11）2022年5月19日，公司披露了《关于减少注册资本暨债权人通知的公告》。截至2022年7月4日，即公司公告减资事项之日起四十五日内，公司未收到债权人要求公司清偿债务或者提供相应的担保的情形。

（12）2022年9月19日，公司完成了2021年限制性股票激励计划部分限制性股票回购注销及回购股份注销事项，公司股本变更为275,244,700股。

（13）2022年08月10日，公司第五届董事会第六次会议及第五届监事会第六次会议，审议通过了《关于回购注销部分激励对象已获授但尚未解除限售的限制性股票的议案》《关于减少公司注册资本及修改〈公司章程〉的议案》《2022限制性股票激励计划（草案）》及其摘要等议案。公司独立董事对此发表了独立意见。

（14）2022年08月29日，公司2022年第一次临时股东大会审议通过了《2022限制性股票激励计划（草案）》《关于回购注销部分激励对象已获授但尚未解除限售的限制性股票的议案》《关于减少公司注册资本及修改〈公司章程〉的议案》等议案。同日，公司发布了《关于减少注册资本暨债权人通知的公告》，截止2022年10月13日，即公司公告减资事项之日起四十五日内，公司未收到债权人要求公司清偿债务或者提供相应的担保的情形。

（15）2022年9月19日，公司完成了2022年限制性股票激励计划所涉及288.71万股限制性股票授予登记工作。

（16）2022年10月26日，公司完成了2021年限制性股票激励计划涉及的部分限制性股票回购注销及回购股份注销事项，公司股本变更为275,208,300股。

（17）2023年4月14日，公司第五届董事会第八次会议审议通过了《关于调整2021年限制性股票激励计划回购价格的议案》《关于回购注销2021年限制性股票激励计划部分激励对象已获授但尚未解除限售的限制性股票的议案》《关于调整2022年限制性股票激励计划回购价格的议案》《关于回购注销2022年限制性股票激励计划部分激励对象已获授但尚未解除限售的限制性股票的议案》，上述事项尚需通过2022年年度股东大会审议通过。

证券代码:300396 证券简称:迪瑞医疗 公告编号:2023-012

迪瑞医疗科技股份有限公司 2022年年度报告披露提示性公告

本公司及董事会全体成员保证信息披露的内容真实、准确、完整，没有虚假记载、误导性陈述或重大遗漏。

迪瑞医疗科技股份有限公司《2022年年度报告全文》及摘要于2023年4月18日在中国证监会指定的创业板信息披露网站上披露，敬请投资者注意查阅。

特此公告。

迪瑞医疗科技股份有限公司董事会

2023年4月17日

证券代码:300396 证券简称:迪瑞医疗 公告编号:2023-013

迪瑞医疗科技股份有限公司 2023年第一季度报告披露提示性公告

本公司及董事会全体成员保证信息披露的内容真实、准确、完整，没有虚假记载、误导性陈述或重大遗漏。

迪瑞医疗科技股份有限公司《2023年第一季度报告全文》于2023年4月18日在中国证监会指定的创业板信息披露网站上披露，请投资者注意查阅。

特此公告。

迪瑞医疗科技股份有限公司

董事会

2023年4月17日

证券代码:301063 证券简称:海锅股份 公告编号:2023-012

张家港海锅新能源装备股份有限公司

2022 年度报告摘要

一、重要提示

本年度报告摘要来自年度报告全文，为全面了解本公司的经营成果、财务状况及未来发展规划，投资者应当到证监会指定媒体仔细阅读年度报告全文。

所有董事均已出席了审议本报告的董事会会议。

天衡会计师事务所（特殊普通合伙）对本年度公司财务报告的审计意见为：标准的无保留意见。

本报告期会计师事务所变更情况：公司本年度会计师事务所未发生变更，为天衡会计师事务所（特殊普通合伙）。

非标准审计意见提示

□适用 √不适用

公司上市时未盈利且目前未实现盈利

□适用 √不适用

董事会审议的报告期利润分配预案或公积金转增股本预案

√适用 □不适用

公司经本次董事会审议通过的利润分配预案为：以84,240,000股为基数，向全体股东每10股派发现金红利1.50元（含税），送红股0股（含税），以资本公积金向全体股东每10股转增0股。

董事会决议通过的本报告期优先股利润分配预案

□适用 □不适用

二、公司基本情况

1、公司简介

股票简称	海锅股份	股票代码	301063
股票上市交易所	深圳证券交易所		
联系人和联系方式	董事会秘书		证券事务代表
姓名	杨华		杨华（兼）
办公地址	张家港市南丰镇南丰村		张家港市南丰镇南丰村
传真	0512-58903383		0512-58903383
电话	0512-58903303		0512-58903303
电子信箱	zhengquan@zjghgxny.com		zhengquan@zjghgxny.com

2、报告期主要业务或产品简介

本报告期内，公司的主营业务、经营模式未发生变化。

（一）主营业务

公司从事大中型高端装备零部件的研发、生产和销售，产品广泛应用于油气开采、风力发电、机械装备以及船舶、核电等领域，为全球装备制造商提供综合性能好、质量稳定的定制化锻件产品及零部件。

公司现有装备能满足各种类型的自由锻、环锻产品的需求，具备跨行业、多规格、大中小批量等多种类型业务的承接能力。公司凭借自身积累的工艺技术以及产品质量，成功获得了全球知名油气装备制造商Baker Hughes、Technip FMC、Schlumberger等，知名风电装备制造商SKF、Thyssenkrupp、南高齿、中国中车等，知名机械装备制造商普锐特、KSB等，知名船舶装备制造商日本三菱、韩国现代等行业标杆企业的认可，并与之建立了良好的合作关系。公司通过相关客户成功进入了全球知名石油公司道达尔、挪威石油、沙特阿美、雪佛龙等，知名风电整机厂商GE Renewable Energy、金风科技、远景能源、明阳智能等的供应链体系。

（二）主要产品

公司主要产品分为油气装备锻件、风电装备锻件、机械装备锻件、其他锻件四大类，具体情况如下：

（1）油气装备锻件

油气装备锻件主要用于油气钻采的陆地井口装置及采油树装置、水下井口及采油树装置以及防喷器等钻通设备。油气钻采装备需要适应高温、高压、高含硫等多种恶劣工作环境，深海采油树装备还需具有高强度、耐腐蚀、耐压、低温韧性和抗冲击性、抗疲劳等综合性能，因此，对所用锻件的性能要求极高。

公司的油气装备锻件主要包括：套管头、套管四通、油管头、油（套）管悬挂器、采油树部件、深海水下高/低压井口、组合阀、主阀、压裂头、钻井四通等，具体产品如下：

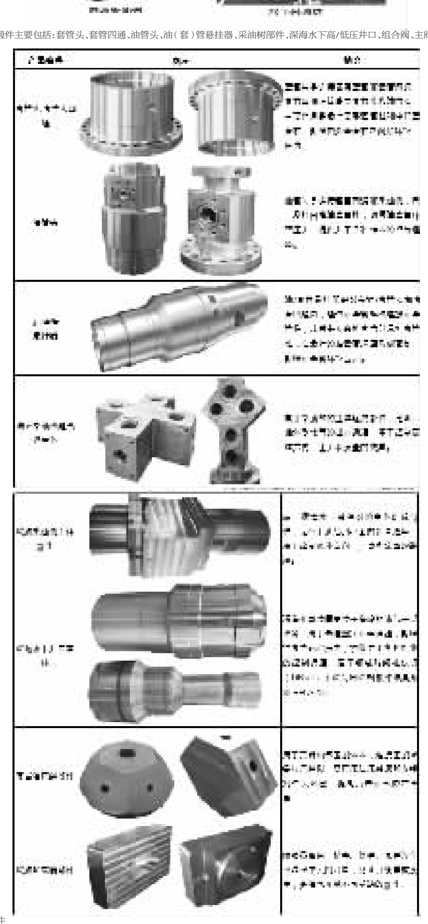

（2）风电装备锻件

公司所生产的风电装备锻件主要运用在风机的齿轮箱、偏航变桨系统、风塔塔筒连接等部位，相关风电装备要求所用锻件具有较高的强度和承载能力，而且锻件产品对整体设备的寿命及性能有非常大的影响，因此客户对锻件质量与性能的要求较高。

公司风电装备锻件产品包括齿轮箱传动类产品、塔筒法兰、偏航、变桨轴承等毛坯锻件，具体产品如下：

（3）机械装备锻件

机械装备锻件主要用于冶金机械、工程机械等机械装备，具体产品如下：

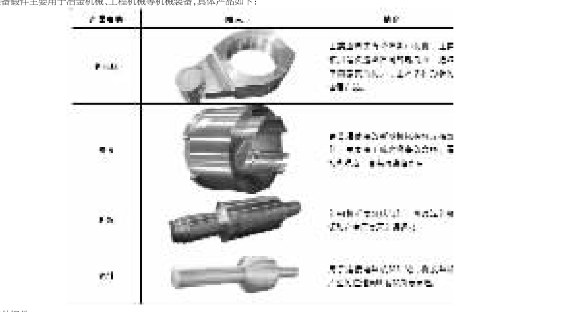

（4）其他锻件

其他锻件主要用于压力容器、船用设备等，具体产品如下：

3、主要会计数据和财务指标

（1）近三年主要会计数据和财务指标

公司是否需追溯调整或重述以前年度会计数据

□是√否

元

	2022年末	2021年末	本年末比上年末增减	2020年末
总资产	1,705,149,397.55	1,610,713,703.91	5.86%	1,084,664,770.90
归属于上市公司股东的净资产	1,012,823,921.92	933,790,534.43	8.46%	519,436,462.51
	2022年	2021年	本年比上年增减	2020年
营业收入	1,353,087,666.93	1,059,337,504.32	27.73%	1,013,923,238.70
归属于上市公司股东的净利润	91,669,387.49	87,570,118.54	4.68%	105,425,541.25
归属于上市公司股东的扣除非经常性损益的净利润	84,007,168.35	68,596,628.70	22.47%	98,522,920.13
经营活动产生的现金流量净额	-48,561,784.63	-67,771,638.12	28.34%	-161,010,291.25
基本每股收益（元/股）	1.09	1.28	-14.84%	1.67
稀释每股收益（元/股）	1.09	1.28	-14.84%	1.67
加权平均净资产收益率	9.43%	13.58%	-4.15%	22.59%

（2）分季度主要会计数据

单位：元

	第一季度	第二季度	第三季度	第四季度
营业收入	261,536,375.84	327,982,072.90	386,806,034.96	376,763,183.23
归属于上市公司股东的净利润	8,521,432.06	26,857,960.59	32,875,851.84	23,414,143.00
归属于上市公司股东的扣除非经常性损益的净利润	9,142,434.32	29,982,814.34	24,705,540.49	20,176,379.20
经营活动产生的现金流量净额	-44,430,252.16	-57,698,003.48	43,011,955.98	10,554,515.03

上述财务指标或其加总数是否与公司已披露季度报告、半年度报告相关财务指标存在重大差异

□是√否

4、股本及股东情况

（1）普通股股东和表决权恢复的优先股股东数量及前10名股东持股情况表

单位：股

报告期末普通股股东总数	6,518	年度报告披露日前一个月末普通股股东总数	6,608	报告期末表决权恢复的优先股股东总数	0	年度报告披露日前一个月末表决权恢复的优先股股东总数	0	持有特别表决权股份的股东总数（如有）	0

前10名股东持股情况						
股东名称	股东性质	持股比例	持股数量	持有有限售条件的股份数量	质押、标记或冻结情况	
					股份状态	数量
盛雪华	境内自然人	18.04%	15,200,000.00	15,200,000.00		
张家港保税区海锅创业投资管理企业（有限合伙）	境内非国有法人	12.21%	10,288,000.00	10,288,000.00		
盛天宇	境内自然人	12.21%	10,284,562.00	10,284,562.00		
钱丽萍	境内自然人	8.85%	7,454,438.00	7,454,438.00		
张家港裕隆科技创业投资有限公司	境内非国有法人	7.76%	6,533,000.00			
张家港盛驰企业管理合伙企业（有限合伙）	境内非国有法人	6.05%	5,097,599.00			
招商银行股份有限公司－交银施罗德启诚混合型证券投资基金	其他	1.67%	1,404,629.00			
张家港盛瑞企业管理合伙企业（有限合伙）	境内非国有法人	1.54%	1,297,600.00			
张家港盛畅企业管理合伙企业（有限合伙）	境内非国有法人	1.53%	1,287,600.00			
中国工商银行股份有限公司－宝盈优势产业灵活配置混合型证券投资基金	其他	1.20%	1,013,444.00			
上述股东关联关系或一致行动的说明	公司实际控制人为盛雪华、钱丽萍和盛天宇，其中，盛雪华和钱丽萍系夫妻关系，盛天宇系盛雪华和钱丽萍之子，三人合计直接持有公司3293.9万股股份，盛雪华、钱丽萍通过张家港保税区海锅创业投资管理企业（有限合伙）间接持有公司1028.8万股股份。					

公司是否具有表决权差异安排

□适用√不适用

（2）公司优先股股东总数及前10名优先股股东持股情况表

公司报告期无优先股股东持股情况。

（3）以方框图形式披露公司与实际控制人之间的产权及控制关系

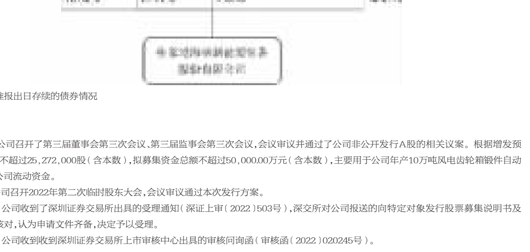

5、在年度报告批准报出日存续的债券情况

□适用√不适用

三、重要事项

2022年8月19日，公司召开了第三届董事会第三次会议、第三届监事会第三次会议，会议审议并通过了公司非公开发行A股的相关议案。根据增发预案，公司本次计划发行不超过25,272,000股（含本数），拟募集资金总额不超过50,000.00万元（含本数），主要用于公司年产10万吨风电齿轮箱锻件自动化专用线项目和补充公司流动资金。

2022年9月6日，公司召开2022年第二次临时股东大会，会议审议通过本次发行方案。

2022年10月11日，公司收到了深圳证券交易所出具的受理通知（深证上审〔2022〕503号），深交所对公司报送的向特定对象发行股票募集说明书及相关申请文件进行了核对，认为申请文件齐备，决定予以受理。

2022年10月19日，公司收到深圳证券交易所上市审核中心出具的审核问询函（审核函〔2022〕020245号）。

2023年2月16日，公司收到深圳证券交易所上市审核中心出具的《关于张家港海锅新能源装备股份有限公司申请向特定对象发行股票的审核中心意见告知函》，深交所发行上市审核中心对公司向特定对象发行股票的申请文件进行了审核，认为公司符合发行条件、上市条件和信息披露要求。

2023年3月17日，公司收到中国证券监督管理委员会出具的《关于同意张家港海锅新能源装备股份有限公司向特定对象发行股票注册的批复》（证监许可〔2023〕522号），同意公司向特定对象发行股票的注册申请。

本次向特定对象发行股票事项正在进行中，公司将根据该事项的进展情况及时履行信息披露义务，敬请广大投资者注意投资风险。

证券代码:300897 证券简称:山科智能 公告编号:2023-005

杭州山科智能科技股份有限公司

2022 年度报告摘要

一、重要提示

本年度报告摘要来自年度报告全文，为全面了解本公司的经营成果、财务状况及未来发展规划，投资者应当到证监会指定媒体仔细阅读年度报告全文。

所有董事均已出席了审议本报告的董事会会议。

中汇会计师事务所（特殊普通合伙）对本年度公司财务报告的审计意见为：标准的无保留意见。

本报告期会计师事务所变更情况：公司本年度会计师事务所由变更为中汇会计师事务所（特殊普通合伙）。

非标准审计意见提示

□适用 √不适用

公司上市时未盈利且目前未实现盈利

□适用 √不适用

董事会审议的报告期利润分配预案或公积金转增股本预案

√适用 □不适用

公司经本次董事会审议通过的利润分配预案为：以68,000,000为基数，向全体股东每10股派发现金红利6元（含税），送红股0股（含税），以资本公积金向全体股东每10股转增0股。

董事会决议通过的本报告期优先股利润分配预案

□适用 □不适用

二、公司基本情况

1、公司简介

股票简称	山科智能	股票代码	300897
股票上市交易所	深圳证券交易所		
联系人和联系方式	董事会秘书		证券事务代表
姓名	王雪洲		姚妙女
办公地址	浙江省杭州市余杭区文一西路1218号恒生科技园13号楼3、4单元		浙江省杭州市余杭区文一西路1218号恒生科技园13号楼3、4单元
传真	0571-87203680		0571-87203680
电话	0571-87203681		0571-87203681
电子信箱	seckdm@163.com		seckdm@163.com

2、报告期主要业务或产品简介

（一）主要业务

公司以"水十条"、"智慧城市"和"节能减排"等相关国家发展规划为导向，二十多年来保持着稳健发展，并在智能水表计量和管网检测技术上处于领先地位。公司紧紧围绕"工业互联网+智能传感器及软件"这一技术路线，致力于节能减排，满足水务企业在安全运行、节能降耗、提质增效及惠民服务等方面的内在需求，为水务企业提供了稳定可靠的智慧水务技术、产品和服务。

公司二十多年来不断整合物联网技术、大数据分析及控制技术，以行业发展为方向，以客户需求为导向，积极探索新一代信息技术和传统水务的深度融合，并将服务逐步拓展至污水、水利等多个板块，努力打造智慧水务生态圈。

（二）主要产品及用途

智慧水务是利用物联网、智能传感、云计算、大数据等技术对供水、排水、节水、污水处理等水务环节进行智慧化管理，通过结合传感器、通信网络、水务信息系统提高水务信息化水平，实现水务企业管网运行安全、降低水务企业管网运行漏损率、提高水务企业经营管理能力，使水务服务更加便捷化。

公司主要产品体系包括：智能远传水表、智慧水务管网智能产品、智慧软件集成产品等。

1.智能远传水表

智能远传水表主要应用于居民生活用水计量，解决了长久以来水务公司入户抄表难题，提高抄收效率，降低抄收成本；同时在数据采集、水表计量、水量监督和降低供水漏损率方面也具有传统机械水表所没有的优势。

公司是目前行业内少有的能够提供全系列智能远传水表计量传感器及多元化现场解决方案的厂家，可以满足不同水务不同安装场境的需求。公司生产销售的智能水表主要有以下几类：磁敏式脉冲智能水表及计量传感器、电感式脉冲智能水表及计量传感器、摄像直读智能水表及计量传感器、厚膜直读智能水表和光电直读智能水表、超声波智能水表等。智能水表是智慧水务重要物联网终端设备之一，可获取精确的用水数据，并解析不同用户群体的典型用水模式，实现对异常用水模式的甄别。

2、智慧水务管网智能产品

公司的智慧水务管网智能产品主要应用于管网数据的计量、采集和远程回传分析，目前主要有供水仪表实时监控调度系统、供水管网漏损检测系统和大口径电子仪表三大类产品。

2.1 供水仪表实时监控调度系统

供水仪表实时监控调度系统主要应用于供水管网中在线仪表的自动监测和监控，设备可监控管网上大口径水表、流量计、压力仪、水质仪等在线仪表的日常运行状况，能够解决供水仪表管理滞后、遗漏、粗放等问题，以达到提高管理效益，降低漏损率，确保供水安全的目的。

供水仪表实时监控调度系统主要具备以下功能：（1）可以及时发现偷盗水、卡表、停水现象；（2）可接入多品牌流量计、电磁水表，实现接入仪器仪表互通互换，降低采购成本和维护成本；（3）解决用户端用水倒流对计量的影响问题，可通过监控数据直观展现二次污染的具体情况并及时告警；（4）可实现根据用户的用水规律对水表口径及型号进行选型建议；（5）可监控夜间最小流量（0-5点），分析区域管网漏损情况；（6）可实现管网产销差综合计算，通过分析并采取必要措施降低产销差率；为智慧水务平台提供管网基础数据，最终实现客户智慧水务管理。

该系统实现了管网数据的远程定时或实时上传，将远程数据通过终端软件进行汇总，以此监测监控范围内管网的运行情况；同时，该系统结合智能水表，对末端供水区域进行产销差分析，可动态呈现异常漏损出现的时间与位置，并且能够通过一系列测算方法分析出产销差形成的原因，进而提供相应的解决方案。

2.2 供水管网漏损检测系统

供水管网漏损检测系统通过采集供水管网的夜间声波信息，利用NB-Iot传输技术每日定时将数据传输回服务器端并进行管网渗漏情况分析，并给出相关预警状态，实现管网渗漏的预警。其具体业务流程图如下：

该系统通过吸附在阀门、消防栓或者管道上的渗漏预警仪，将水流通过管网产生的声波值转化为数值远传回系统进行分析，通过声波数值的大小以及相关的干扰因素判定管网是否存在渗漏，对渗漏点进行相关定位，辅助水司听漏检漏工作，提升听漏检漏效率，助力降低管网产销差。

2.3 大口径电子仪表

大口径电子仪表主要应用于工业用水的监测与计量，为管网使用状况的分析提供数据支撑。

大口径电子仪表具有较高的量程比，特别适用于流量变化较大的场合，具有低始动流速、高精度、高灵敏度，不会出现少记、漏记现象。水表内部没有可动的机械部件，管道直通，压损小，不会出现机械水表卡表和拉表现象，保证长期测量准确。可选配压力传感器，流量和压力同时测量，实现大用户分区计量（DMA）区域检漏，是大用户计量、管网检漏、降耗增益的优选方案。

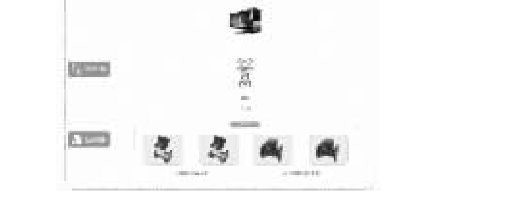

3、智慧软件集成产品

公司目前的智慧软件集成产品有智慧水务平台和智水家园管理系统。

3.1 智慧水务平台

智慧水务平台是对水务领域进行感知物联、集成分析、智能决策和展示执行的一体化解决方案及系统，实现水务管运的整体掌控，确保水务运行安全，降低水务运行漏损及成本，提升人员效益和水务设施寿命，提高水务经营管理的核心能力。该平台是一个具备数据采集—模型计算与大数据分析—决策执行能力的系统，可以为水务企业和水司单位提供更全面的感知，更主动的服务，更科学的决策，更自动的控制以及更及时的应对。

通过智慧水务一体化管理平台的总体规划实施，实现"智慧推进水务建设发展"的总体目标。具体实现为城市供水保障和供水漏损控制两个部分。

公司智慧水务供水平台以水务企业的战略发展目标为中心，整合云计算、大数据、GIS地理信息、物联网技术，实现水厂、水压、水量、水质、能耗及二次供水设备的实时感知和城域化汇集管理，将水厂、供水管网以及供水社区的基础性设施进行有效连接，通过供水数据建模分析、管网空间分析、水力学模型，以更加精细和动态的方式管理水务系统的整个生产、管理和服务流程，并做出相应的处理结果辅助决策建议，以更加"智慧"的方式辅助水务企业进行管理和运维，从而形成现代化的智慧化供水系统，保证可靠供水，降低产销差，提升运营管控能力，实现供水管理各个系统与领域之间的信息资源共享、经济效益和社会效益的不断增长，推进供水管理改革。

3.2 智水家园管理系统

随着数字化建设不断深化"城市大脑+未来社区+未来乡村"建设，水务公司也有将'未来社区'理念引入社区供水服务中的需求。公司智水家园管理系统专注于管网最后一公里用水安全及老百姓用水幸福指数提升。智水家园管理系统中供水管网与设备管理模块可对各类型供水设备进行基础信息管理，包括供水管网、大表监控、消防栓、压力仪等；3D地图中可查看供水设备基础信息，实地照片等，进行设备的精细化维护、管理，方便管理人员远程操作。

公司智水家园管理系统能精确计量，控制供排水过程中有可能产生的损耗，搭建家园DMA分区，使用漏损分析模型结合夜间流量分析，虚拟表等技术准确评估漏损率；采集供水管网的夜间噪音信息、进行管网漏损渗漏情况分析；使用消防栓压力智能检测：智能识别盗水行为，偷水漏水全流程监测。针对行动不便特别是独居老人，开发了人文关怀模块，当独居老人出现较长时间未用水情况时，系统会进行报警并将情况反馈给预留在系统里的联系人（家属或社区工作人员）。

3、主要会计数据和财务指标

（1）近三年主要会计数据和财务指标

公司是否需追溯调整或重述以前年度会计数据

□是 √否

元

	2022年末	2021年末	本年末比上年末增减	2020年末
总资产	1,231,231,128.67	1,143,860,678.67	7.64%	1,031,533,557.27
归属于上市公司股东的净资产	930,047,055.48	896,681,742.23	3.72%	847,705,863.73
	2022年	2021年	本年比上年增减	2020年
营业收入	564,150,761.31	484,032,355.49	16.55%	380,783,301.39
归属于上市公司股东的净利润	80,965,313.25	89,775,878.50	-9.81%	69,829,231.29
归属于上市公司股东的扣除非经常性损益的净利润	70,136,376.12	77,401,657.09	-9.39%	66,773,750.04
经营活动产生的现金流量净额	50,742,128.67	13,991,170.50	262.67%	29,718,395.49
基本每股收益（元/股）	1.19	1.32	-9.85%	1.26
稀释每股收益（元/股）	1.19	1.32	-9.85%	1.26
加权平均净资产收益率	8.90%	10.33%	-1.43%	16.05%

（2）分季度主要会计数据

单位：元

	第一季度	第二季度	第三季度	第四季度
营业收入	96,932,644.38	128,845,717.99	163,630,780.30	174,741,618.64
归属于上市公司股东的净利润	12,145,648.83	18,994,479.84	23,048,028.46	26,777,156.12
归属于上市公司股东的扣除非经常性损益的净利润	9,966,209.88	15,904,502.37	21,211,284.99	23,054,378.88
经营活动产生的现金流量净额	-45,442,032.77	-4,164,604.77	30,703,908.46	69,644,857.75

上述财务指标或其加总数是否与公司已披露季度报告、半年度报告相关财务指标存在重大差异

□是 √否

4、股本及股东情况

（1）普通股股东和表决权恢复的优先股股东数量及前10名股东持股情况表

单位：股

报告期末普通股股东总数	8,256	年度报告披露日前一个月末普通股股东总数	8,305	报告期末表决权恢复的优先股股东总数	0	年度报告披露日前一个月末表决权恢复的优先股股东总数	0	持有特别表决权股份的股东总数（如有）	0

前10名股东持股情况						
股东名称	股东性质	持股比例	持股数量	持有有限售条件的股份数量	质押、标记或冻结情况	
					股份状态	数量
钱炳炯	境内自然人	14.78%	10,053,230.00	10,053,230.00		
岑腾云	境内自然人	11.38%	7,737,429.00	7,737,429.00		
季永聪	境内自然人	9.60%	6,528,444.00	6,528,044.00		
王雪洲	境内自然人	8.61%	5,855,302.00	5,855,302.00		
刘弢	境内自然人	7.06%	4,798,472.00	0.00		
李郁丰	境内自然人	6.40%	4,351,827.00	0.00		
杭州晟捷投资管理合伙企业（有限合伙）	境内非国有法人	5.75%	3,912,931.00	3,912,931.00		
胡绍水	境内自然人	4.08%	2,771,636.00	2,771,636.00		
尉瑞英	境内自然人	2.00%	1,360,268.00	0.00		
杭州晟盈投资管理合伙企业（有限合伙）	境内非国有法人	1.38%	935,837.00	935,837.00		
上述股东关联关系或一致行动的说明	1、上述股东钱炳炯、季永聪、岑腾云、王雪洲、胡绍水签署过《一致行动协议》；2、上述股东之间不存在关联关系。					

公司是否具有表决权差异安排

□适用 √不适用

（2）公司优先股股东总数及前10名优先股股东持股情况表

公司报告期无优先股股东持股情况。

（3）以方框图形式披露公司与实际控制人之间的产权及控制关系

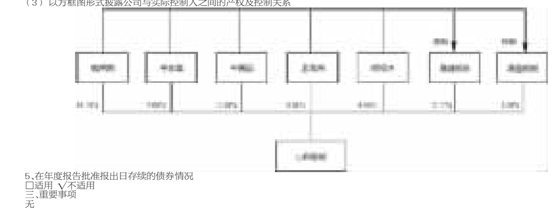

5、在年度报告批准报出日存续的债券情况

□适用 √不适用

三、重要事项

无