（上接A18版）

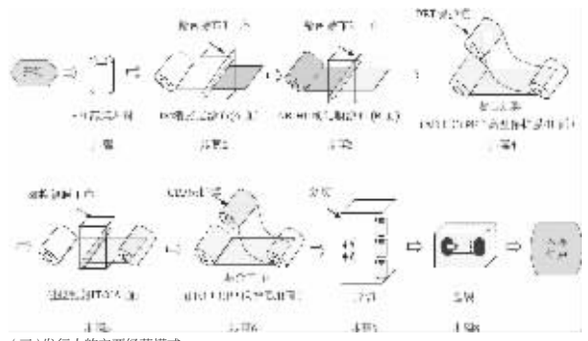

（三）发行人的主要经营模式

公司主要从事柔性光学导电材料的研发、生产和销售，并定制化开展相关功能性薄膜的研发和加工服务，产品可应用于各类使用触控方式进行人机交互的终端场景，包括消费电子、商用显示、工业控制、办公、教育等场景，下游客户为触控模组生产厂商。公司拥有独立完整的研发、采购、生产、质量检测和销售体系。公司根据自身情况、客户情况、市场规则和运作机制进行经营活动。

1、采购模式

发行人设立了资材部负责原材料采购，当公司原材料库存量下降到预定的安全库存数量（采购点）时，资材部从公司的供应商名录中选取采购对象进行采购。

公司上游的主要原材料供应商集中在日本、韩国等国家。因此，发行人所需的高品质光学级PET基膜、PET高温保护膜、涂布液、IM消影膜和ITO靶材等原材料主要从境外采购。由于境外采购周期较长，公司通常会根据自己的生产安排，从境外采购原材料进行储备，保持一定比例的合理库存。

公司一般通过境外厂商旗下的贸易公司或者代理商进行采购。公司与供应商订立框架采购协议，根据自身生产安排发出采购订单。采购订单一般包括数量、质量规格、保质期、支付条款、单价及交货条款等。经过多年生产经营，公司已拥有稳定的采购渠道和供应商关系。

在公司采购流程方面，首先由各需求部门根据生产计划提出物料需求并填写《请购单》。相关《请购单》经过总经理进行需求审查并确认后，由采购部门选择供应商并编制《订购单》。《订购单》经过部门主管审核并交总经理或其授权人核准后方可实施采购。公司会对供应商、产品质量、采购进度、采购产品验证等环节进行过程控制，以确保采购产品符合采购要求。

在供应商管理方面，公司会对国内外候选供应商的资质、供货能力、品质保证能力、服务配套能力进行分析评估，并对国内供应商进行现场稽核。合格的候选供应商按公司要求提供样品进行检验和试用，试用合格者进入公司《合格供应商名册》。在采购时，公司会从合格供应商名册中进行选定。并且每年公司会根据合作情况对供应商进行年度评价考核和资质审核，确保供应商的良好资质信用。

公司的采购流程如下：

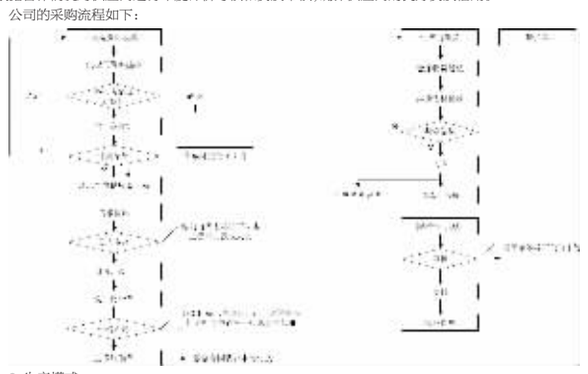

2、生产模式

公司生产的产品主要为常规物料。公司生产过程包括涂布、贴合、溅射、覆膜、分切和包装等环节。

在生产经营过程中，销售部门根据对老客户的跟进服务及新客户的导入情况，每月25日之前需向制造部提供未来3个月产品的预测销售数据，制造部经理结合历史销售数据、在手订单情况和预测销售数据、物料的库存情况以及生产效率等因素，制定生产计划和原材料采购计划。生产前，制造部需要了解每个产品所需物料的在库情况，对常用物料设定安全库存。制造生产中，逐次开展技术处理、制定生产作业计划、进行生产准备、产品制造、检验、发货。

涂布成膜方面，由涂布组完成设备检查并配液，经过上料、涂布、烘烤、收卷后制成IM消影膜。首样需经品质部完成检测后方可大批量成膜。在2016年上半年，公司的IM消影膜系从供应商处采购，公司无涂布步骤。磁控成膜方面，由分切组准备IM消影膜物料，磁控组根据情况（如更换新靶材、新设备投入等）确定是否需要打样并进行靶材安装、磁控溅射等工序，磁控溅射成膜结束后，由分切组贴覆保护膜并分切半成品，最终完成包装入库。

公司的质量控制贯穿于整个产品制造过程，包括进料检验、产线首检、制程巡检和成品终检等环节。并且公司将物料及产品标识为合格、不合格、待检、待确认四种并进行分区、隔离等措施，实现标识和可追溯性。

公司的生产流程及相应质量控制的流程如下：

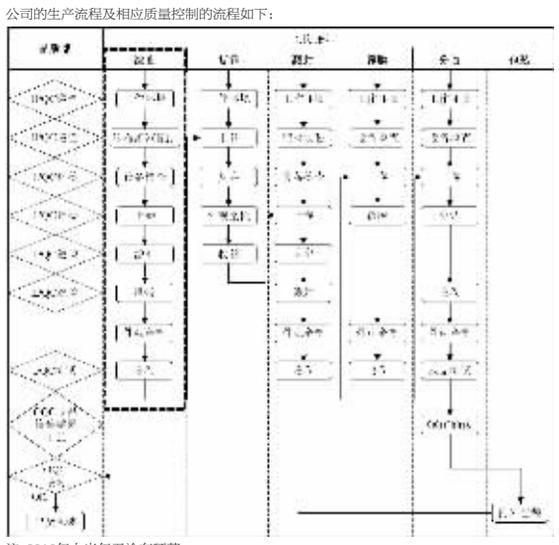

注：2016年上半年无涂布环节

3、销售模式

公司在深圳设置了深圳分公司，管理华南地区的销售，其余区域的销售由公司总部管理。公司有专门的销售部门及销售人员负责产品的市场开拓、营销及售后服务等工作。报告期内，公司产品的销售模式以直销为主，经销为辅。直销模式指公司直接与下游客户签订销售合同/订单进行销售的模式，经销模式是指公司与贸易商签订销售合同/订单，并实现买断式销售，再由贸易商销售给下游客户的模式。

（1）直销模式

在直销模式下，客户会根据其实际经营情况，向公司发出具体销售订单，公司销售人员在接收客户订单并确认产品名称、数量、价格等重要信息后，由销售经理联系制造部门安排计划进行生产。产品入库后，由仓库管理人员根据销售发货单、出库单等完成备货并交物流发货。深圳分公司会根据销售目标提出备库需求，经公司安排生产并调拨发送至深圳分公司，以提高送货效率。

报告期内公司存在VMI（Vendor Managed Inventory，即供应商管理库存）销售模式，是公司根据客户要求将检验合格的产品送至客户的VMI仓库，并由客户代为保管，客户根据生产需求从VMI仓库中领用物料。当库存量低于最低限额时，公司须向VMI仓库进行补货，物料在VMI仓库保存期间，所有权仍归公司所有的业务模式。

（2）经销模式

公司的销售模式以直销为主，经销为辅。2017年、2018年及2019年，公司通过经销模式实现收入占比较低，分别为13.08%、9.50%及6.66%。公司产品经销系通过贸易商进行。公司在一些特定情况下，如降级品或过期物料销售、客户指定特定贸易商等情况，会通过贸易商进行买断式销售。这些贸易商通常具有较强的中小客户管理能力，可以更好地满足订单较为零散、需求变化较为随机的客户的需求。

公司与贸易商签署普通的买卖合同，贸易商对其采购的商品自行对外销售，日久光电不对其所服务的客户范围及销售的产品范围进行管理。这些贸易商从事贸易业务，除销售发行人产品外，也对其他商品进行贸易。利用经销模式，公司一方面可以节约一定的销售资源和人力成本，使公司销售资源主要集中于核心客户；另一方面，经销模式对直销模式起到了有效的补充，扩大了公司产品的市场覆盖率和知名度。

（3）售后

在售后方面，对于客户反馈的产品质量问题，公司首先由售后服务人员对问题产品或流程进行检测，协助客户及时发现并解决由技术运用不当所带来的问题。对于产品损坏或品质不合格情况，公司售后服务人员对该部分产品进行记录并形成确认报告后，由公司补发相同数量的合格产品给下游客户。

公司的销售流程如下：

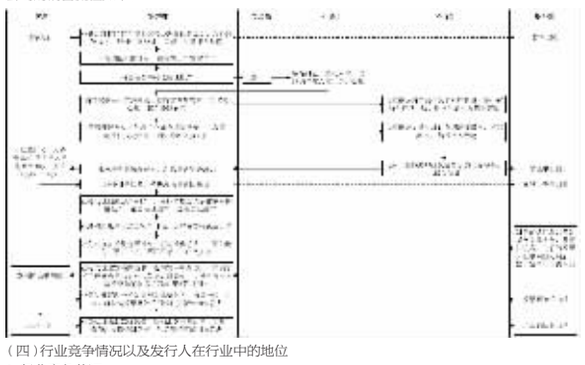

（四）行业竞争情况以及发行人在行业中的地位

1、行业竞争状况

柔性光学导电材料属于功能性薄膜的一个细分行业。目前，柔性光学导电材料行业为充分市场竞争行业，其竞争格局经过了行业初期的日系厂商垄断；行业发展期的日本、韩国、中国（含台湾地区）厂商多元竞争；行业成熟期的领先厂商行业集中度提升等几个阶段。

在触摸屏行业发展初期，因玻璃极好的光学特性，行业内主要采用ITO导电玻璃来作为触摸屏的原材料。但透明导电玻璃具有重量和厚度大、需要另进行防爆处理等明显缺点，同时随着ITO导电膜的光学性能、导电性能逐渐获得提升，并具有轻、薄、柔性、易加工及运输等显著优点，ITO导电膜逐渐对ITO导电玻璃进行了替代。

在ITO导电膜刚兴起时，其技术门槛较高，市场主要被日东电工株式会社、尾池工业株式会社、积水化学工业株式会社等几大日本厂商所占据。随着ITO导电膜市场需求的逐渐扩大以及行业技术的逐渐发展，韩国企业陆续进入该行业，包括韩国LG、韩国SKC等企业。具备一定技术实力的中国台湾地区、中国大陆企业也陆续进入这一行业。此时，日、韩领先企业覆盖高端市场，日、韩部分企业以及中国台湾地区和中国大陆的企业覆盖中低端市场，形成了多元化的市场竞争局面。

随着国内企业的技术突破与生产工艺的成熟，为实现快速进口替代，国内企业通过降价抢占日韩等国际厂商的市场份额。并且随着In-Cell等其他触控技术路线的冲击及终端厂商将降价压力向上游供应商传导，ITO导电膜产品价格逐渐下降，导致利润空间减少。一些不具备核心技术或生产成本较高的厂家逐步退出该市场。下游触控模组厂商使用国产ITO导电膜的意愿不断增强，随着这一过程，国内企业进行产能扩张，进一步实现进口替代。随着生产工艺进步和产品质量提高，国内ITO导电膜的市场占有率逐渐提高。2016年之后，大部分日本、韩国、中国台湾地区厂商陆续退出ITO导电膜市场。同时，日东电工仍维持ITO导电膜行业的市场占有率第一，中国领先厂商如日久光电的行业集中度提升，行业逐渐进入成熟期。

根据富士总研（Fuji Chimera Research Institute，Inc）的研究报告，2018年，全球ITO导电膜市场占有率首位的是日东电工，除了向苹果、三星等国际知名品牌供货外，日东电工面向中国触控模组厂商也具有较高的销售量。日东电工具有较强的研发能力和技术实力，其市场占有率约45%。市场占有率排名第二的为日久光电，客户主要以中国境内触控模组厂商为主，最近几年销售量增长迅速。

2、发行人在行业中的地位

（1）发行人的行业地位

日久光电是国内柔性光学导电材料制造行业的领先公司之一，主要从事柔性光学导电材料的研发、生产和销售，并定制化开展相关功能性薄膜的研发和加工服务。公司目前的主要产品为ITO导电膜，该产品为具有优异导电性能的薄膜材料，是目前制备触摸屏等器件最常应用的高透光学导电膜材料。产品可应用于各类使用触控方式进行人机交互的终端场景，包括消费电子、工业控制、商用显示、办公、教育等场景。

目前公司下游客户已覆盖合力泰、台冠科技、蓝思科技、南京华睿川、业际电子、信利光电、帝晶光电、骏达光电、贵州达沃斯、联创电子等知名触控模组厂商，终端客户包括华为、小米、传音、OPPO、联想、魅族、中兴、TCL等知名消费电子品牌及若干国外知名客户。

根据富士总研(Fuji Chimera Research Institute，Inc.)的研究报告，日久光电在所处行业内市场占有率排名第二，仅次于日东电工。其他国内外厂商如日本尾池、日本积水、韩国LG、万顺新材（300057.SZ）等也有一定ITO导电膜的出货量。从全球市场来看，日东电工ITO导电膜的市场占有率约45%，日久光电的市场占有率约为20%。

（2）发行人的竞争优势

1）先进的技术优势和较强的技术落地能力

公司通过自主研发，掌握了湿法精密涂布技术、精密贴合技术、真空磁控溅射镀膜技术三项核心技术，从而实现了IM消影膜的大批量稳定生产能力、产品光学性能的提升和复杂光学膜系的实现能力。公司深耕行业多年，积累了丰富的制造工艺技术及经验，具备较强的技术落地能力和工艺设计、优化能力。

①公司掌握了精密涂布技术及贴合技术，实现了IM消影膜的大批量稳定生产

在报告期初，公司掌握自产IM消影膜的相关技术前，IM消影膜核心涂布技术及贴合技术主要掌握在日系厂商手中，公司需向日系厂家采购IM消影膜，生产成本较高。公司通过攻克涂布过程中的彩虹纹问题、收卷阻滞问题，以及贴合过程表面细划伤、针眼点、翘曲、膜面凹凸点、膜面不平等问题，实现了自涂IM消影膜并卷对卷贴合PET高温保护膜，真正实现了IM消影膜的自产，从而实现了产业链的垂直整合。对IM消影膜的进口替代降低了公司对上游日系厂商的依赖，降低了生产成本。

②公司掌握了先进的磁控镀膜技术及磁控设备改进能力

公司通过对磁控设备的磁场改造，增加了溅射镀膜效率和成膜致密性，实现了产品在相同阻值情况下ITO镀膜层的薄化，提升了产品的光学透过性。公司通过对磁控设备抽气装置的改造，提升了设备抽气能力，缩短了制程中所必须的将腔体抽至真空的时间，提高了生产效率。同时，公司可以根据下游厂商需求，自主进行膜系的光学设计，开发附加值较高的定制化产品。

③公司具备较强的技术落地能力和工艺设计、优化能力

公司自成立以来深耕柔性光学导电材料行业。在公司发展早期，公司开展以磁控溅射镀膜为主的核心技术的开发工作，以及磁控溅射镀膜设备的改造工作，并于2013年实现了关键技术突破。公司不断进行制造工艺技术及经验的积累，打造了实力较强的研发和生产团队，具备强大的技术落地能力和工艺设计、优化能力。这显著提升了公司的产品稳定性和生产良率，使公司具备了良好的口碑，也降低了生产成本。

公司通过领先的技术优势，显著提高了产品品质，降低了生产成本，提高了生产效率，丰富了产品种类，增强了公司的综合竞争力。

2）显著的成本管控优势

公司具有显著的成本管控优势和更高的产品性价比，显著提升了公司的综合竞争力。

①通过对原材料的垂直整合控制生产成本

公司通过多年的技术研发，掌握了湿法精密涂布技术及自行涂布制造IM消影膜的工艺，于2016年下半年开始自行涂布生产IM消影膜。公司是国内ITO导电膜行业首家能够大规模生产高品质IM消影膜并能卷对卷贴合PET高温保护膜的企业，真正实现了IM消影膜的进口替代。公司通过对IM消影膜进行自产，显著降低了生产成本。

②通过显著的规模效应控制生产成本

经过多年的发展，公司在ITO导电膜行业内的市场占有率逐渐提升。2018年公司在ITO导电膜全球市场占有率约为20%，仅次于日东电工。

在生产方面，发行人的规模效应一方面有助于摊薄固定成本，另一方面，发行人的产品主要为常规物料，可以持续稳定生产，有助于实现精细化管理，进而降低生产成本。

在采购和销售方面，公司的市场地位较高，具有一定的话语权，一定程度上增强了公司在采购和销售时的议价能力。公司的规模效应有效地控制了生产成本。

③通过良好的品质管控控制生产成本

公司高度重视产品质量，建立了完善的质量控制体系。公司品质部在各生产环节均进行科学、规范的质量控制。

公司从生产工艺出发，明确过程质量控制的重点。公司明确了各岗位质量管理职责，将质量控制目标分解到各职能部门。公司将产品一次成材率、良品率、纠正措施完成率等指标与各岗位人员的考核挂钩，将质量管理落实到个人。

同时，公司积极地改进工艺流程，以提升产品品质及稳定性。公司通过良好的品质管控，显著提高了产品一次成材率、良品率，进而降低了生产成本。

3）稳定的客户优势

公司在中高端客户市场持续开拓布局。公司陆续通过了合力泰、台冠科技、蓝思科技、南京华睿川、业际电子、信利光电、帝晶光电、骏达光电、贵州达沃斯、联创电子等业内知名触控模组厂商的验证，并与以上厂商逐渐形成了稳定的合作关系。

ITO导电膜企业通过一家触控模组厂商的验证，需要经过验厂-送样-打样-在小范围产品上试用-进入市场等多个步骤，需要经过严格的认证过程，且进入品牌触控模组厂商需要一年或更长的时间。进入供应商体系后，则合作比较稳定，因为更换供应商可能带来质量、稳定性、交付能力等方面的不可控风险。

另一方面，公司积极地在终端客户中推广自己的产品，与若干国内一线终端品牌、大型方案公司（ODM厂商）及国外知名品牌建立了联系，将公司产品导入对方的合格材料商目录。

在下游客户及终端客户的市场集中度日益提高的趋势下，公司稳定而优质的客户群体使得公司能保持足够影响力和吸引力，占据优势地位。

4）严格的质量控制及完善的质量控制体系

公司具有严格的质量控制及完善的质量控制体系。ITO导电膜的质量和稳定性存在放大效应，ITO导电膜作为手机、平板触摸屏的核心组件，如果存在质量问题，将影响整机使用。公司于2014年建立质量环境管理体系，各项质量管理工作均按ISO9001:2015标准及公司体系的要求运作，并持续改进质量管理。

公司对生产的产品进行全流程检验，在PET基膜来料、涂布成IM消影膜、复卷及贴合PET高温保护膜、磁控溅射镀ITO、覆CPP保护膜、分切、出货等7道工序中均进行性能测试或外观检查。公司的ITO导电膜品控良好、品质稳定，未发生严重客户投诉，始终在市场上保持良好的口碑。

5）持续垂直整合的能力

公司是国内ITO导电膜行业首家能够大规模生产高品质IM消影膜并能卷对卷贴合PET高温保护膜的企业，真正实现了IM消影膜的进口替代。同时，公司正在研发、试制光学离型膜、PET高温保护膜、OCA等产品，向产业链的上游拓展，持续推进垂直整合。垂直整合的业务模式使得公司能够凭借在ITO导电膜市场上的领先地位更好地配置生产资源，增强竞争力和抗风险能力。同时，公司也能通过自身领先地位增进ITO导电膜产品在其他新应用领域与其他技术路线的竞争优势，使该产品更具活力和生命力。

6）完备的销售服务团队及快速响应优势

触控模组厂商主要集中于华南、华东地区，公司为贴近客户并快速响应客户需求，形成了规模化、响应速度快、交付能力强的服务团队，便于公司向下游客户及时供货，保证下游客户在保持较低库存的同时，持续规模化生产。同时，公司依托自身的体量优势与物流公司开展深度合作，在保证快速交付的同时，有效地降低了运输成本。

同时，因终端手机、平板厂商对交付期限要求严格，触控模组厂商要保持较高生产效率，所以触控模组厂商需要ITO导电膜厂商等上游供应商及时响应其需求，避免因技术问题或其它问题影响生产。公司的华东、华南的服务团队可以对客户进行及时妥善地响应，并提供相应技术支持。

（3）发行人的竞争劣势

公司的产品在业内拥有良好的口碑，但是融资渠道以银行借款、股东投资为主，存在融资渠道单一的劣势。资金来源较少，公司如进一步扩大生产，则会面临资金压力。

（4）主要竞争对手的简要情况

日东电工株式会社（Nitto Denko Corporation），成立于1918年，是日本领先的多元化材料生产商。该公司业务遍及全球各地，在美洲、欧洲、东亚、东南亚和大洋洲均有制造基地、办事处、销售部门及研究开发中心。该公司的光电事业部主要产品有液晶显示相关产品等信息功能材料、半导体用材料、印刷线路板及工艺材料等，主营业务之一为以高分子薄膜胶粘技术、涂布技术等核心技术为基础，生产多种薄膜产品。日东电工是全球最大的ITO导电膜供应厂商。

万顺新材（300057.SZ），成立于1998年，主营业务为纸包装材料、铝箔和功能性薄膜。该公司的功能性薄膜产品主要为ITO导电膜及节能膜。ITO导电膜主要应用于触摸面板、液晶调光膜（玻璃）、电子黑板，节能膜主要应用于各类建筑物的门窗、幕墙、隔断、顶棚玻璃及各类交通运输工具的门窗玻璃。2017年该公司功能性薄膜业务实现销量71万平方米。

苏州诺罐光电科技有限公司，成立于2013年12月。该公司的主要产品有电容触摸屏用ITO导电薄膜、导电铜膜和APC导电膜等，以及按客户要求进行定制化的各类导电薄膜的研发和加工服务。

五、公司主要固定资产与无形资产

（一）固定资产

1、固定资产概况

公司固定资产主要为机器设备、房屋及建筑物、办公设备、研发设备、运输工具及其他设备等，截至2019年12月31日，公司主要固定资产情况如下：

单位：万元

固定资产名称	原值	累计折旧	减值	净额	成新率
房屋及建筑物	16,625.71	3,265.18	–	13,360.53	80.36%
机器设备	40,262.62	11,342.15	185.96	28,734.50	71.37%
运输工具	306.04	143.87	–	162.16	52.99%
办公设备	558.30	165.87	–	392.44	70.29%
其他	1,001.07	443.94	–	557.13	55.65%
合计	58,753.74	15,361.01	185.96	43,206.77	73.54%

截至2019年12月31日，公司各项固定资产均处于良好状态，平均成新度为73.54%，可以满足目前生产经营活动的需要。

2、房屋建筑物

截至2020年6月30日，公司所有的房屋情况如下：

序号	不动产权证号	产权所有人	座落	面积（㎡）	规划用途	他项权
1	苏（2018）昆山市不动产权第0015215号	日久光电	昆山市周庄镇锦周公路509号1号房	42.24	工业用地/门卫	抵押
2			昆山市周庄镇锦周公路509号2号房	21,236.48	工业用地/厂房	
3			昆山市周庄镇锦周公路509号3号房	3,237.51	工业用地/厂房	
4			昆山市周庄镇锦周公路509号4号房	1,927.74	工业用地/厂房、连廊	
5			昆山市周庄镇锦周公路509号5号房	3,484.38	工业用地/办公楼	
6			昆山市周庄镇锦周公路509号6号房	1,070.37	工业用地/厂房	
7	浙（2018）海盐县不动产权第0025700号	浙江日久	西塘桥街道海港大道1383号创业公寓3幢705室	115.26	成套住宅	/
8	浙（2018）海盐县不动产权第0025701号	浙江日久	西塘桥街道海港大道1383号创业公寓11幢1401室	58.18	成套住宅	/
9	浙（2018）海盐县不动产权第0025702号	浙江日久	西塘桥街道海港大道1383号创业公寓3幢1108室	88.4	成套住宅	/
10	浙（2018）海盐县不动产权第0025703号	浙江日久	西塘桥街道海港大道1383号创业公寓3幢1005室	115.26	成套住宅	/
11	浙（2018）海盐县不动产权第0025704号	浙江日久	西塘桥街道海港大道1383号创业公寓11幢901室	58.18	成套住宅	/
12	浙（2018）海盐县不动产权第0025705号	浙江日久	西塘桥街道海港大道1383号创业公寓11幢1101室	58.18	成套住宅	/
13	浙（2018）海盐县不动产权第0025706号	浙江日久	西塘桥街道海港大道1383号创业公寓3幢808室	115.26	成套住宅	/
14	浙（2018）海盐县不动产权第0025707号	浙江日久	西塘桥街道海港大道1383号创业公寓3幢707室	83.14	成套住宅	/
15	浙（2018）海盐县不动产权第0025708号	浙江日久	西塘桥街道海港大道1383号创业公寓3幢805室	115.26	成套住宅	/
16	浙（2018）海盐县不动产权第0025709号	浙江日久	西塘桥街道海港大道1383号创业公寓3幢905室	115.26	成套住宅	/
17	浙（2019）海盐县不动产权第0038245号	浙江日久	西塘桥街道银滩路189号	24,366.12	工业用地/厂房	抵押

3、不动产租赁情况

截至2020年6月30日，发行人及子公司、分公司共租赁以下两处不动产：

序号	出租人	租赁地址	租赁用途	租赁期限
1	深圳市深澜物业投资有限公司	深圳市龙华区观湖街道大和工业区28号深澜产业园6号院1栋3楼	办公、仓库	2017年11月22日至2020年11月21日
2	上海红杉物流有限公司	上海市青浦区松华路1001号-1003号	仓库	2020年1月1日至2020年12月31日

（二）无形资产

1、商标

截至2020年6月30日，公司拥有注册商标具体情况如下：

序号	商标式样	注册号	类别	有效期限	注册人权利
1	RNA FILMS	21222529	第40类	[illegible]	[illegible]
2	RNA FILMS	21224[illegible]	[illegible]	[illegible]	[illegible]
3	RNA FILMS	2[illegible]	[illegible]	[illegible]	[illegible]
4	RNA FILMS	21222012	第[illegible]类	[illegible]	[illegible]

5	RNA FILMS	21222542	第40类	[illegible]
6	RNA FILMS	21222531	第[illegible]类	[illegible]
7	RNA FILMS	21222[illegible]	[illegible]	[illegible]
8	RNA FILMS	21221[illegible]	第[illegible]类	[illegible]
9	RNA FILMS	10[illegible]	第17类	[illegible]
10	ETERNOVA 永冬	10[illegible]	第19类	[illegible]
11	ETERNOVA 永冬	10[illegible]	第12类	[illegible]
12	ETERNOVA 永冬	10[illegible]517	第12类	[illegible]
13	ETERNOVA 永冬	10[illegible]535	第19类	[illegible]
14	RNA	10[illegible]552	[illegible]	[illegible]
15	ETERNOVA 永冬	10[illegible]6	第[illegible]类	[illegible]
16	ETERNOVA 永冬	[illegible]	[illegible]	[illegible]
17	ETERNOVA 永冬	[illegible]	第[illegible]类	[illegible]
18	ETERNOVA 永冬	[illegible]	[illegible]	[illegible]

截至2020年6月30日，公司拥有注册商标的取得方式均为原始取得，不存在受让取得的情形，不存在权属纠纷。

2、专利

截至2020年6月30日，发行人拥有专利权的取得方式均为原始取得，对应发明人情况如下：

序号	专利号	名称	类型	申请日	授权日	法律状态	发明人
1	201921597 8246	渐变色装饰膜	实用新型	2019年 9月24日	2020年 5月22日	专利权维持	吕敬波、陈超、王志坚、于佩强、胡业新
2	201921597 9624	低阻抗铜膜	实用新型	2019年 9月24日	2020年 5月22日	专利权维持	吕敬波、赵飞、于佩强、胡业新、刘世琴
3	201921597 9639	一种光光装饰膜	实用新型	2019年 9月24日	2020年 5月22日	专利权维持	吕敬波、陈超、于佩强、王志坚、赵飞
4	201610961 0420	光学组合薄膜	发明	2016年 11月4日	2020年 3月31日	专利权维持	于佩强
5	201921105 1541	供液泵的安全保护膜装置	实用新型	2019年 7月15日	2020年 4月24日	专利权维持	王平、张涛、何瑞、师剑锋
6	201921105 1556	覆膜机导辊检查灯具	实用新型	2019年 7月15日	2020年 3月31日	专利权维持	陆明明、于佩强、温泉、周峰
7	201921105 9543	分切机刀具清洁装置	实用新型	2019年 7月15日	2020年 5月19日	专利权维持	刘华峰、陆明明、周峰
8	201921105 9558	成品运膜车	实用新型	2019年 7月15日	2020年 4月24日	专利权维持	温泉、周峰、朱飞鹏、王龙
9	201921106 0470	导辊搬运车	实用新型	2019年 7月15日	2020年 4月24日	专利权维持	温泉、朱飞鹏、王兆甫
10	201822221 6187	防止两端放电的磁控溅射平面阴极装置	实用新型	2018年 12月27日	2019年 11月8日	专利权维持	郝波、周峰、温泉、胡业新
11	201822156 5636	一种渐变色装饰膜	实用新型	2018年 12月21日	2019年 10月18日	专利权维持	吕敬波、赵飞、胡业新
12	201822163 4015	一种自带OCA的ITO结构	实用新型	2018年 12月21日	2019年 11月8日	专利权维持	王志坚、于佩强、张涛、刘世琴
13	201822221 5199	一种新型低阻抗ITO导电膜	实用新型	2018年 12月27日	2019年 9月3日	专利权维持	吕敬波、胡业新、赵飞
14	201510884 6427	高透过型光学阻隔薄膜	发明	2015年 12月4日	2018年 6月5日	专利权维持	王志坚、于佩强、刘勇菁、曹应刚、陈超、吕敬波
15	201510884 8598	一种耐UV消影膜涂层材料	发明	2015年 12月4日	2018年 7月6日	专利权维持	王志坚、于佩强、曹应刚、刘勇菁、陈超、吕敬波
16	201720654 8729	电容式触摸屏双层透明导电薄膜	实用新型	2017年 6月7日	2018年 1月2日	专利权维持	吕敬波、陈超、周峰、王志坚
17	201720657 0332	金属网格片	实用新型	2017年 6月7日	2018年 1月2日	专利权维持	吕敬波、陈超、周峰、王志坚
18	201720657 7962	ITO触摸屏用折射率匹配基材	实用新型	2017年 6月7日	2018年 1月2日	专利权维持	王志坚、陈超、吕敬波、于佩强
19	201720654 4963	防爆装饰膜	实用新型	2017年 6月7日	2018年 1月2日	专利权维持	王志坚、吕敬波、陈超、于佩强
20	201620821 976X	具有更低阻抗表面电极层的压电薄膜传感器	实用新型	2016年 8月1日	2017年 7月14日	专利权维持	吕敬波、王志坚
21	201520999 0933	高透过型光学阻隔薄膜	实用新型	2015年 12月4日	2016年 8月17日	专利权维持	于佩强、王志坚、曹应刚、刘勇菁、陈超、吕敬波
22	201520999 0952	高透过型光学组合薄膜	实用新型	2015年 12月4日	2016年 8月17日	专利权维持	于佩强、王志坚、刘勇菁、曹应刚、陈超、吕敬波
23	201520999 2619	一种高透过型光学组合薄膜	实用新型	2015年 12月4日	2016年 8月17日	专利权维持	王志坚、于佩强、曹应刚、刘勇菁、陈超、吕敬波
24	201520999 0276	双层ITO膜双面红外老化设备	实用新型	2015年 12月4日	2016年 8月10日	专利权维持	于佩强、王志坚、曹应刚、陈超、吕敬波
25	201420025 1857	涂布液搅拌机构	实用新型	2014年 1月16日	2014年 8月20日	专利权维持	朱增
26	201420025 7340	一种导电玻璃制程用耐高温保护膜	实用新型	2014年 1月16日	2014年 8月20日	专利权维持	于佩强
27	201420025 5006	薄膜材料收卷机构	实用新型	2014年 1月16日	2014年 8月20日	专利权维持	沈明明
28	201420025 4997	一种刮刀涂布机供液装置用搅拌棒及刮刀涂布机供液装置	实用新型	2014年 1月16日	2014年 8月20日	专利权维持	于佩强
29	201420024 6844	一种磁控溅射镀膜用的输气管道结构	实用新型	2014年 1月15日	2014年 8月20日	专利权维持	王树勇
30	201420025 6066	一种用于调整覆膜翘曲性的装置	实用新型	2014年 1月15日	2014年 8月20日	专利权维持	于佩强
31	201420024 997X	一种仓库用运膜车	实用新型	2014年 1月15日	2014年 8月20日	专利权维持	周志祥
32	201420024 5610	一种ITO靶材	实用新型	2014年 1月15日	2014年 8月20日	专利权维持	胡业新

注：发明专利权的期限为二十年，实用新型专利权的期限为十年，均自申请日起计算。

上述专利均为原始取得，不存在受让取得的情形，不存在权属纠纷。上述专利的发明人均为发行人员工。

前述商标、专利均由申请人原始取得，不存在受让取得的情形，不存在诉讼、纠纷或其他引致权利不确定性的情况。

3、土地使用权

截至2020年6月30日，发行人及其控股子公司共拥有2宗土地使用权，具体如下：

序号	土地使用权人	不动产权证号	座落	权利类型	用途	面积（㎡）	终止日期	他项权
1	日久光电	苏（2018）昆山市不动产权第0015215号	昆山市周庄镇锦周公路509号	出让	工业	43,300	2060年4月17日	抵押
2	浙江日久	浙（2019）海盐县不动产权第0038245号	西塘桥街道东至规划建设用地、南至规划建设用地、西至银滩路、北至滨海大道（海盐县18-067号地块）	出让	工业	56,288	2068年8月7日	抵押

4、网站域名

截至2020年6月30日，发行人持有的网站域名具体如下：

序号	域名	域名持有人	注册日期	有效期	域名所属注册机构
1	mafilms.cn	日久光电	2012年 1月6日	2023年 1月6日	阿里云计算有限公司（原万网）

（三）资产许可使用情况

截至2020年6月30日，发行人无许可他人使用发行人自有资产或作为被许可方使用他人资产的情形。

六、同业竞争与关联交易

（一）同业竞争情况

报告期内，公司控股股东及实际控制人陈超控制的企业包括永康超帅、兴日投资。永康超帅的主营业务为制造、加工、销售工艺礼品和气体压缩礼花，兴日投资为员工持股平台，均与公司不存在同业竞争。

报告期内，公司控股股东及实际控制人陈晓俐控制的企业为永康久帅。永康久帅的主营业务为制造、加工、销售工艺礼品和气体压缩礼花，已于2019年5月注销，与公司不存在同业竞争。

报告期内，公司控股股东及实际控制人陈超、陈晓俐及其控制的其他企业未从事与公司相同或相似的业务，不存在同业竞争情形。

（二）关联交易

1、经常性关联交易

（1）采购商品、接受劳务情况表

报告期内，公司与关联方未发生采购商品、接受劳务的经常性关联交易。

（2）出售商品、提供劳务情况表

报告期内，公司与关联方未发生出售商品、提供劳务的经常性关联交易。

（3）支付薪酬

本公司向董事、监事、高级管理人员支付报酬，报告期内，公司董事、监事和高管报酬总额分别为329.34万元、391.24万元及516.59万元。

2、偶发性关联交易

（1）关联担保

截至2019年12月31日，公司及子公司不存在对外担保情况。报告期内，存在关联方为公司及子公司的银行借款提供担保的情形，具体如下：

担保方	担保金额（万元）	担保方式	起始日	到期日	被担保方
陈超	3,600.00	连带责任保证	2017年7月7日	2018年7月7日	日久光电
陈超、金玲丽	2,000.00	连带责任保证	2017年9月7日	2018年8月21日	日久光电
陈超、金玲丽	1,000.00	连带责任保证	2018年9月25日	2019年9月12日	日久光电
陈超、陈晓俐	11,882.20	连带责任保证	2018年2月8日	2023年2月7日	日久光电
陈超、金玲丽	1,800.00	连带责任保证	2019年7月26日	2020年7月26日	日久光电
陈超、金玲丽	3,600.00	连带责任保证	2019年10月29日	2020年10月29日	日久光电

注：陈超与金玲丽为夫妻关系。

（2）关联方资金往来

1）发行人向关联方拆入资金

单位：万元

关联方	拆入金额	发生时间	归还时间
陈超	100.00	2017年2月	2017年3月

上述资金拆借的主要用途为公司临时资金周转，由于利息影响金额较小，因此未计提利息。

截至2017年3月，上述资金拆借均已足额清偿，各方之间不存在纠纷或潜在争议。

2）发行人向关联方拆出资金

报告期内，发行人不存在向关联方拆出资金的情况。

3）拆借利率的确定依据及公允性

报告期内关联方资金拆借均未约定利息。其中发行人向关联方拆入资金系主要用途为公司临时资金周转，由于利息影响金额较小，因此未计提利息。未约定利息不损害发行人利益。

3、关联方往来款余额

截至报告期各期末，不存在公司与关联方往来款余额。

七、董事、监事、高级管理人员与核心技术人员简介

截至本招股意向书摘要签署日，公司董事、监事、高级管理人员以及核心技术人员简要情况如下：