四川振静股份有限公司首次公开发行股票招股意向书摘要

（上接A54版）

顺城盐品	指	四川顺城盐品股份有限公司
以色列S.T.K	指	S.T.K. Stockton Group Ltd.
和邦视高	指	四川和邦生物视高有限公司
川万吉	指	杭州川万吉投资管理合伙企业（有限合伙）
和邦生物（香港）	指	和邦生物香港投资有限公司
鸿灏科技	指	成都鸿灏科技合伙企业（普通合伙）
聪亿投资	指	北京聪亿投资中心（有限合伙）
柏迎咨询	指	上海柏迎企业管理咨询有限公司
德互贸易	指	广州德互贸易有限公司
嘉兴鸿熙	指	嘉兴鸿熙投资合伙企业（有限合伙）
西木投资	指	北京西木投资顾问有限公司
大智汇	指	成都大智汇企业管理中心（普通合伙）
中和投资	指	鄂尔多斯市中和股权投资管理中心（有限合伙）
金芝众投资	指	深圳金芝众投资企业（有限合伙）
喜加美	指	深圳市喜加美科技股份有限公司
尚信健投	指	尚信健投（上海）投资中心（有限合伙）
嘉易同晟	指	嘉兴嘉易同晟投资合伙企业（有限合伙）
和邦房产	指	四川和邦房地产开发有限公司
乐天化	指	四川和邦集团乐山天然气化工有限公司
申阳投资	指	四川申阳投资开发有限公司
申阳置业	指	四川申阳置业有限公司
泸州房产	指	泸州和邦房地产开发有限公司
吉祥煤业	指	四川和邦集团乐山吉祥煤业有限责任公司
寿保煤业	指	乐山市犍为寿保煤业有限公司
和邦盐化	指	四川和邦盐化有限公司
正知行资管	指	深圳和邦正知行资产管理有限公司
正知行小贷	指	成都青羊正知行科技小额贷款有限公司
艾思德	指	四川艾思德贸易有限责任公司
农业银行	指	中国农业银行股份有限公司
农业发展银行	指	中国农业发展银行股份有限公司
中联评估	指	中联资产评估集团有限公司
保荐人、保荐机构、主承销商	指	华西证券股份有限公司
发行人律师、国枫所	指	北京国枫律师事务所
发行人会计师、瑞华所	指	瑞华会计师事务所（特殊普通合伙）
中国证监会	指	中国证券监督管理委员会
上交所	指	上海证券交易所
中证登上海分公司	指	中国证券登记结算有限责任公司上海分公司
《公司法》	指	《中华人民共和国公司法》
《证券法》	指	《中华人民共和国证券法》
报告期	指	2014年、2015年、2016年及2017年1-6月
元、万元、亿元	指	人民币元、人民币万元、人民币亿元

二、专业用语

毛皮	指	未经处理的养殖动物被屠宰分割后的皮张
盐渍皮、盐湿皮	指	毛皮通过盐腌等防腐处理后的皮张
蓝皮、蓝湿革	指	生皮经过系列特定加工工艺流程，完成去油、去脂、脱毛和鞣鞣处理后会呈蓝色，并带有水分，为半制成品
原皮	指	毛皮和盐渍皮的统称，又称生皮
原料皮	指	原皮（包括毛皮和盐渍皮）和蓝皮的统称
牛革坯	指	牛蓝皮经过系列特定加工工艺流程完成复鞣、染色、加脂、脱水、干燥等工艺处理流程后的半制成品
COD、化学需氧量	指	化学需氧量，是以化学方法测量水样中需要被氧化的还原性物质的量，反映了水中受还原性物质污染的程度，该指标也作为有机物相对含量的综合指标之一，化学需氧量越大，说明水体受有机物的污染越严重
CODcr	指	采用重铬酸钾作为氧化剂测定出的化学需氧量
BOD、生物需氧量	指	一种用微生物代谢作用所消耗的溶解氧量来间接表示水体被有机物污染程度的一个重要指标
NH3-N、氨氮	指	以氨或按离子形式存在的化合氨，氨氮是水体中的营养素，可导致水富营养化现象产生，是水体中的主要耗氧污染物，对鱼类及某些水生生物有毒害

注：本招股意向书摘要中部分合计数与各加数直接相加之和在尾数上有差异，这些差异是由四舍五入原因造成的。

第二节 本次发行概况

股票种类	人民币普通股（A股）
每股面值	人民币1.00元
发行股数	本次发行不超过6,000,000股，占发行后总股本的25.00%，本次发行仅限于新股发行，不进行老股发售
每股发行价格	【】元（公司取得发行核准文件后，由公司和主承销商组织股票发行询价，根据询价结果确定发行价格）
发行市盈率	【】倍（发行市盈率=每股发行价/发行后每股收益，每股收益按照经审计的2016年度扣除非经常性损益前后孰低的归属于母公司普通股股东净利润除以本次发行后总股本计算）
发行前每股净资产	2.55元（按截至2017年6月30日经审计的归属于母公司的所有者权益除以发行前总股本计算）
发行后每股净资产	【】元（按截至2017年6月30日经审计的归属于母公司的所有者权益与本次预计募集资金净额之和除以发行后总股本计算）
发行市净率	【】倍（按发行价格除以发行后每股净资产计算）
发行方式	本次发行将采用网下向询价对象询价配售与网上资金申购定价发行相结合的方式
发行对象	符合资格的询价对象和在上海证券交易所开户的境内自然人和法人等投资者（国家法律、法规禁止购买者除外）
承销方式	余额包销
预计募集资金总额	【】万元
预计募集资金净额	【】万元

第三节 发行人基本情况

一、发行人基本情况

发行人名称	四川振静股份有限公司
英文名称	Sichuan Zhenjing Corporation Limited
注册资本	18,000.00万元
法定代表人	贺正刚
股份公司设立日期	2013年12月24日
成立日期	2013年12月24日
公司住所	乐山市五通桥区竹根镇新华村
邮政编码	614800
联系电话	0833-3349320
传真	0833-3342127
公司网址	www.zhenjingcufen.com
电子邮箱	zhoumi@zhenjingcufen.com

二、发行人发起设立设立情况

（一）设立方式

2013年12月20日，和邦集团、振静皮革、贺正刚签订《四川振静股份有限公司发起人协议》，以发起设立方式设立振静股份。其中振静皮革以实物资产认购8,866.00万股，和邦集团以现金认购1,663.00万股，贺正刚以现金认购3,471.00万股，分别占总发行股本的63.33%、11.88%、24.79%。

2013年11月29日，中联评估以2013年10月31日为评估基准日，对振静皮革拟出资投入公司的土地使用权和房屋实物资产进行评估，并出具了“中联评报字[2013]第961号”《资产评估报告》。经评估，上述资产账面价值6,290.97万元，评估值8,866.41万元，评估增值2,575.44万元，增值率40.94%。

2013年12月23日，和邦集团、贺正刚认缴的货币出资5,134.00万元已到位，次日，由瑞华所审验并出具“瑞华验字[2013]第91320001号”《验资报告》。2013年12月24日，公司召开创立大会，同意发起设立发行人，同日，乐山市工商行政管理局向发行人核发了注册号为“511100000104472”的《企业法人营业执照》，注册资本14,000.00万元，实收资本5,134.00万元。截至2014年1月7日，振静皮革已与公司就出资投入资产办理了交接和所有权过户手续，足额缴纳了剩余出资8,866.00万元，全部为实物出资。2014年1月7日，由瑞华所对振静皮革投入资产进行审验并出具“瑞华验字[2014]48340001号”《验资报告》。2014年1月13日，发行人领取了乐山市工商行政管理局换发的《企业法人营业执照》。

（二）发起人情况

公司发起设立时，各发起人首次出资后持股情况如下：

序号	股东名称	认购股份数量（万股）	认购股份比例	首期出资额（万元）	出资比例
1	振静皮革	8,866.00	63.33%	-	-
2	贺正刚	3,471.00	24.79%	3,471.00	67.61%
3	和邦集团	1,663.00	11.88%	1,663.00	32.39%
合 计		14,000.00	100.00%	5,134.00	100.00%

2014年1月7日，各发起人完成第二期出资8,866.00万元后，持股情况如下：

序号	股东名称	认购股份数量（万股）	认购股份比例	累计出资额（万元）	出资比例
1	振静皮革	8,866.00	63.33%	8,866.00	63.33%
2	贺正刚	3,471.00	24.79%	3,471.00	24.79%
3	和邦集团	1,663.00	11.88%	1,663.00	11.88%
合 计		14,000.00	100.00%	14,000.00	100.00%

三、公司股本情况

（一）本次发行前后公司股本结构

本次发行前公司总股本为18,000万股，本次拟发行6,000万股人民币普通股（A股），占发行后总股本的25.00%。

本次发行前后的股本情况如下：

单位：万股

序号	股东名称	发行前		发行后		股份性质
		持股数量	持股比例	持股数量	持股比例	
1	和邦集团	10,529.00	58.49%	10,529.00	43.87%	法人股
2	贺正刚	2,121.00	11.78%	2,121.00	8.84%	自然人股
3	川万吉	1,000.00	5.56%	1,000.00	4.17%	法人股
4	鸿灏科技	650.00	3.61%	650.00	2.71%	法人股
5	马忠俊	500.00	2.78%	500.00	2.08%	自然人股
6	聪亿投资	400.00	2.22%	400.00	1.67%	法人股
7	柏迎咨询	300.00	1.67%	300.00	1.25%	法人股
8	德互贸易	270.00	1.50%	270.00	1.13%	法人股
9	嘉兴鸿熙	235.00	1.31%	235.00	0.98%	法人股
10	西木投资	220.00	1.22%	220.00	0.92%	法人股
11	大智汇	200.00	1.11%	200.00	0.83%	法人股
12	中和投资	200.00	1.11%	200.00	0.83%	法人股
13	金芝众投资	200.00	1.11%	200.00	0.83%	法人股
14	喜加美	200.00	1.11%	200.00	0.83%	法人股
15	葛群清	200.00	1.11%	200.00	0.83%	自然人股
16	李 健	150.00	0.83%	150.00	0.63%	自然人股
17	杜 彦	120.00	0.67%	120.00	0.50%	自然人股
18	魏 洁	100.00	0.56%	100.00	0.42%	自然人股
19	付笛生	100.00	0.56%	100.00	0.42%	自然人股
20	尚信健投	100.00	0.56%	100.00	0.42%	法人股
21	李 颖	100.00	0.56%	100.00	0.42%	自然人股
22	唐传敏	60.00	0.33%	60.00	0.25%	自然人股
23	嘉易同晟	45.00	0.25%	45.00	0.19%	法人股
24	社会公众股东			6,000.00	25.00%	社会公众股
合 计		18,000.00	100.00%	24,000.00	100.00%	

（二）本次发行前公司前十名股东情况

截至本招股意向书摘要签署日，本公司前十名股东及持股情况如下：

序号	股东名称	持股数量（万股）	持股比例	股份性质
1	和邦集团	10,529.00	58.49%	自然人股
2	贺正刚	2,121.00	11.78%	法人股
3	川万吉	1,000.00	5.56%	自然人股
4	鸿灏科技	650.00	3.61%	自然人股
5	马忠俊	500.00	2.78%	法人股
6	聪亿投资	400.00	2.22%	法人股
7	柏迎咨询	300.00	1.67%	自然人股
8	德互贸易	270.00	1.50%	自然人股
9	嘉兴鸿熙	235.00	1.31%	法人股
10	西木投资	220.00	1.22%	法人股
合 计		16,225.00	90.14%	-

（三）本次发行前公司前十名自然人股东及其任职情况

截至本招股意向书摘要签署日，公司前十名自然人股东持股及在公司任职情况如下：

序号	股东名称	持股数量（万股）	持股比例	在本公司任职情况
1	贺正刚	2,121.00	11.78%	董事长
2	马忠俊	500.00	2.78%	未任职
3	葛群清	200.00	1.11%	未任职
4	李 健	150.00	0.83%	未任职
5	杜 彦	120.00	0.67%	未任职
6	魏 洁	100.00	0.56%	未任职
7	付笛生	100.00	0.56%	未任职
8	李 颖	100.00	0.56%	未任职
9	唐传敏	60.00	0.33%	未任职
合 计		3,451.00	19.17%	

（四）本次发行前各股东之间的关联关系

本次发行前，股东间的关联关系及持股比例如下：

关联股东及持股比例	关联关系
贺正刚（11.78%）、和邦集团（58.49%）、	贺正刚先生持有和邦集团99.00%股权，杨素华持有和邦集团1.00%股权，杨素华系贺正刚之母亲

除上述关联关系外，各股东间无其他关联关系。

（五）本次发行前股东所持股份的流通限制和自愿锁定股份的承诺

本次发行前发行人各股东均已出具股份锁定的相关承诺，详见本招股意向书摘要“重大事项提示”部分。

（六）内部职工股情况

公司设立以来，未发行过内部职工股。

四、业务与技术

（一）公司的主营业务、主要产品以及设立以来的变化情况

1、发行人主营业务介绍

发行人主要从事中高档天然皮革的研发、制造与销售，产品广泛运用于制造中高档家私、汽车座椅及内饰和鞋面等，在行业内率先建立了家私革、汽车革、鞋面革三大产品线，产品链条完整，能够进行个性化定制、柔性化生产。发行人自设立以来，专注品质、精益求精，主营业务未发生变化。

发行人产品以前主要应用于中高档家私革制造，与国内、外知名家私品牌制造商，如顾家家居、慕思家居、亚振家居等建立了长期良好合作关系；随着国内乘用车市场蓬勃发展，特别是自主品牌的迅速崛起，公司逐渐加大汽车座椅革的技术研发和工艺设计投入，取得了“汽车内饰件用真皮皮革面料的生产”ISO/TS 16949:2009认证，与广汽集团、比亚迪供应链形成稳定合作关系，获得部分车型座椅真皮定点供应商资质，汽车革领域将成为公司未来重要的业务拓展方向与业绩增长点；凭借在家私革、汽车革领域的经验与优势，发行人逐步打开鞋面革市场，已得到New Balance、新百丽等知名鞋履品牌商认可。

2、发行人主营业务发展历程

发行人控股股东和邦集团前身为乐山市振静皮革制品有限公司，自1993年成立以来，充分利用四川省原皮资源丰富的优势，从事皮革鞣制及皮革制品生产业务。随着全球产业结构调整，皮革制造逐步由发达国家转向发展中国家，和邦集团利用在制革行业内积累的丰富经验与人才储备，积极响应地方政府调整产品结构、加快技术改造步伐的号召，与世界银行下属国际金融公司（International Finance Corporation，IFC）、荷兰开发投资公司（Nederlandse Financierings-Maatschappij voor Ontwikkelingslanden，FMO）于1998年共同出资设立合资公司振静皮革，主要从事猪皮、牛皮革研发、制造与销售。2002年以来，振静皮革通过同一控制下关联企业墨尔本H.J.从澳大利亚采购优质牛原皮，加大了牛皮革制造技术研发与工艺设计，逐步开拓市场，奠定了牛皮革制造业行业领先优势。经过十几年经营与发展，振静皮革积累了一定的技术水平和市场知名度。

2013年，振静股份设立后，通过承接振静皮革与皮革制造相关的土地、房屋、设备等经营性资产，接收管理团队及技术骨干，延续其在制革领域的领先技术和丰富经验，业务规模迅速发展壮大。为进一步打通制革领域产业链以及减少关联交易，振静股份于2015年初收购了同一控制下澳大利亚的原皮供应商墨尔本H.J.和昆士兰H.J.，成功向上游延伸，自澳大利亚进口优质原皮，从源头把控各工艺流程，可缩及时、品质上乘的原皮供应保证了产品的稳定性。

发行人自设立以来，在振静皮革的基础上，深耕真皮制造领域，充分发挥境外采购、境内加工的一体化竞争优势，弘扬“工匠精神”，不断加强技术创新、产品创新，注重节能减排与清洁生产，坚持制造绿色生态皮革，先后获得BLC-LWG金牌、四川省十大皮革企业等行业殊荣，得到广大客户认可。

未来，公司将继续以创新为驱动、以智能制造为突破、以优质产能为基础，发挥原皮供应与柔性化生产优势，保持家私革竞争优势，培育鞋面革后发优势，着力开拓汽车革市场，进一步提升各产品附加值，实现跨越式发展。

3、公司主要产品及用途

公司产品可分为家私革、汽车革、鞋面革三大类，产品链丰富完整，产品厚薄均匀、粒面丰满、皮面光滑、坚韧结实、机械强度高、耐热耐寒、透气排湿、色泽醇正、美观大气、高档华丽，具体示意如下：

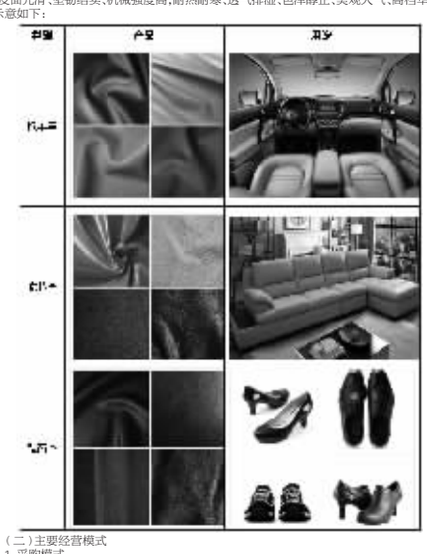

（二）主要经营模式

1、采购模式

目前，公司主要分类采购牛原皮和化学原料两类物资，建立了完善的采购管理制度、采购申请与审批制度、授权审批与核准制度、供应商评价制度。

采购过程主要包括采购计划、供应商的管理和选择、采购合同的签订、材料验收、入库、退货、付款等。生产厂根据年度及季度经营计划、经批准的客户订单、材料采购周期、库存能力、材料市场波动等情况，设定具体材料的采购计划表，传递至供应部/进出口部。供应部负责国内物资的供应以及国内供应商的管理，进出口部负责进口物资的供应以及国外供应商的管理。供应部/进出口部经向合格供应商进行询价、比价、议价后实施采购。公司检测中心对所有采购原材料进行品质检测检验，严格把控质量。合格入库原材料根据公司制定的存货管理制度，对入库、库存、出库、退库、盘点清查、库存控制及分析进行严格管控。财务部根据相关单据进行账务处理。一般采购流程如下：

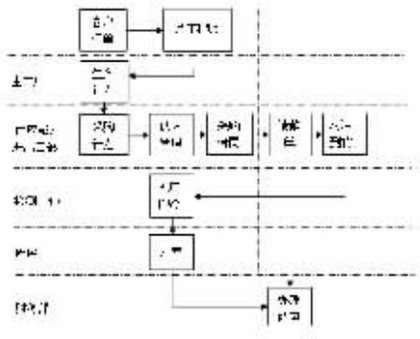

（1）原皮采购

①根据生产计划制定采购信息

原皮的采购根据生产情况、原皮国际价格、现有库存情况确定，由生产厂拟定需求计划，经总经理批准后，进出口部制订（采购合同），向原皮供方进行采购。公司主要通过位于澳大利亚的二级全资子公司墨尔本H.J.、二级控股子公司昆士兰H.J.，向当地主要屠宰场、牧场采购牛皮，并经初加工制成盐渍皮后出售给公司作为制革原材料。

墨尔本H.J.、昆士兰H.J.与Coles等超市供应链集团及当地主要屠宰场、牧场采购原皮外，发行人还根据生产需要、澳大利亚子公司原皮加工能力及国际市场上原皮价格波动等情况，直接向澳大利亚、美国等地原皮供应商直接采购盐渍牛皮。

②对采购产品进行品质验证

原皮经检验检疫人厂后，由原皮库管理人员按《原皮检验标准》要求对装箱单、重量、数量和皮还种类等进行入厂核对，填报《验收单》、《进口牛皮入库检验记录表》。对首次供应原皮物资的供方，除调查评价外，还应进行小批量试用。样品验证合格后，进出口部通知供方小批量供货，经验证合格后交生产厂组织试用，并由检测中心出具相应试用的验证报告。样品验证、小批量试用均合格的，经总经理批准后列将原皮供应商入《合格供方名单》，进出口部将原皮供应商列入《采购分类明细表》，经总工程师批准后方可进行批量进货。

③根据进货检验记录，入库储存进入仓库的物资按照《仓储管理程序》进行贮存管理。

④经核对办理采购结算

进出口部收到《材料入库通知单》后，核对采购合同、发票、验收单等资料。若核对无误，则根据合同约定付款条件编制《请款单》，经进出口部审核，财务部复核，财务总监、分管经理审批后，连同《采购合同》、《付款申请单》、《材料入库通知单》、发票、《供应商送货单》等一并送财务部办理付款事宜。

（2）化学原料及其他类采购

与原皮采购程序类似，化学原料及其他类采购也严格执行“根据生产计划制定采购信息、对采购产品进行品质验证、根据进货检验记录入库储存、经核对办理采购结算”四大流程。

首先，根据《化料安全库存表》及实际库存情况，公司每月集中编制《采购申请单》，其他类物资采购由需求部门填写《采购申请单》经相关部门人员评审后，均经总工程师批准后实施。

其次，供应部根据供方经营资质、供货业绩、产品质量，与同类物资的质量、价格和供货能力等进行比较，综合评价记录于《供方评价记录表》，化学原料及其他物资优先在经总工程师据此批准的《合格供方名录》中选择供方采购，确保供应商具有满足实现产品和制造过程批准的要求。当由于合格供方的原因不能及时供货时，由经办人员提出书面申请，提供该采购产品必要的技术指标和质量证明文件，经相关部门评审和总经理批准后，方可在《合格供方名录》以外的供方实施临时采购。临时供方应在样品检验/试用合格后，进行采购，并加严抽检。

然后，由进料检验员或库管员在公司库房验证，包括检验、工艺试验、提供合格证明文件及验收等方式。化工库管理员应对每批到货情况进行登记，填写《供方到货情况记录表》。检验不合格的物资应标识隔离后，由供应部安排退货。进入仓库的物资按照《仓储管理程序》进行贮存管理。最后经相关部门核对无误后，由财务部办理采购结算。

2、生产模式

由于皮革产品的下游行业众多，对皮革产品的规格、颜色、花纹、手感、表面效果等方面有各式各样的要求，公司采用以销定产的生产模式，主要根据客户的订单来安排生产计划；针对客户提出的新产品需求，组织评审、研发、试生产等工作，凭借完整的生产体系，先进的生产设备，不断开发适销对路的新产品。公司发挥原皮供应优势和柔性化生产优势，灵活调整工艺处理细节，在行业内率先具备家私革、汽车革、鞋面革三大产品线的生产能力。一般生产步骤如下：

①与客户确认个性化需求，据此打样、试样，得到客户认可后，车间工艺主管会对每批产品制定工艺单，每批产品严格按照工艺单进行生产。

②公司根据产品订货计划单，下达日生产计划。流程管理中心把日生产作业计划发至各生产车间执行。由专人根据日生产作业计划、工序实际完成情况拟定《生产指令单》，下发至各工序执行。《生产工艺文件》包括工艺配方、工艺流程、工艺技术指标规定、操作规程、工序操作要求及标准；工艺文件明确、清晰，经总工程师审批后发放到岗。

③总工程师负责组织相关技术工程师指导各生产车间处理工艺技术问题，工艺纪律检查委员会按对应品种加工《作业指导书》对生产厂各车间、工序的工艺标准执行情况进行监督和检查。每个工序必须按对应品种的加工《作业指导书》规定的方法和要求操作，认真填写《加工随工单》，工艺技术人员对关键工序的工艺参数用质量特性值统计方法进行连续监控。

④首件生产完成后，操作者进行首件检验，作好《首件检验记录》，并将首件交检验员检验合格后，再进行批量生产。操作者在连续生产过程中按照《作业指导书》要求对产品进行自检，自检合格后则继续生产，不合格则停止生产，向现场主管和检验员报告，并执行《不合格品管理程序》。

⑤检验员对操作者连续生产的产品按照《检验指导书》、《作业指导书》要求进行抽查或全检，作好检查记录，检查合格后让操作者继续生产，不合格通知操作者停止生产，并执行《不合格品管理程序》。检验合格的完工产品方可流转至下工序或入库。

⑥每年应对生产过程的每道工序进行确认（人员、机械、材料、法规、环境、检测），评价每道工序的有效性。制定并定期评审《应急计划》，保证紧急情况下不中断对顾客的产品供应，维护生产活动的正常进行。

3、销售模式

（1）销售方式

公司面对的主要下游客户为各个细分市场的知名企业，因此，公司主要采取直销模式，积极搭建与客户之间一对一的交流平台，及时了解客户的需求和市场动态，不断提高自身产品品质及服务的专业化水平。

（2）销售管理

①组织结构

公司建立了销售部、生产厂、技术研发中心相互配合、共同协作的机制，满足客户多样化、时尚化、个性化、智能化需求。一方面，销售部把最新产品种类、市场动向、客户需求等相关信息及时反馈给生产厂和技术研发中心，以促进公司新产品的开发和生产，提高公司对市场变化的反应能力，增强公司的市场竞争力。另一方面，销售部与生产厂、技术研发中心协同全程参与新产品的研发，负责与客户沟通项目评审结果、样品性能测试过程、小批量试生产过程、稳定化生产结果等重要环节，从而确保销售部掌握、理解产品性能、特点、品质，不断提高专业化水平，了解客户准确需求、行业前沿技术、市场最新动态。

②定价策略及信用政策

公司产品定价主要参照当期市场价格，并结合公司的品牌、质量和服务优势，以及客户的付款周期、议价能力等因素综合制定、定期更新。对于合作时间短、中小型客户，采取现款现货的结算方式；对长期合作、资信优良的客户，一般给予1-6个月的信用期。

③客户关系管理

公司根据下游客户分布进行合理市场布局，不断完善销售网络渠道，在广州、上海、江苏、北京、成都等地建立了覆盖华东、中南、西南等地区的销售网络，已覆盖全国主要汽车座椅及内饰、家具和皮鞋制造产业带。并且公司为重点客户派驻现场服务代表，精准了解客户需求、及时提供专业服务，从合作磋商、产品入库、售后回访各方面，多层次服务客户。

公司不断完善售前、售中、售后各销售阶段的针对性、全方位、个性化服务。在售前，加强市场调查，充分挖掘市场动态、趋势。在售中，为客户提供产品咨询、技术指导、工艺改善、产品开发打样等全流程、个性化技术服务，深入了解、助其实现多样化、差异化需求。在售后，通过对客户回访、满意度调查等方式，持续改进交付及售后服务体系，不断提高顾客满意程度。公司通过全方位服务，提高企业认可度，增强企业的竞争能力，扩大市场占有率，与客户共同成长，实现双赢。

（3）营销手段

公司主要通过参加国内、外皮革专业展会、业务员拜访、派驻现场服务代表等多种方式开发、维系新老客户，已积累400余家客户资源。家私革领域，公司与知名家私品牌制造商，如顾家家居、慕思家居、亚振家居等建立了长期良好合作关系。汽车革领域，取得了“汽车内饰件用真皮皮革面料的生产”ISO/TS 16949:2009认证，与广汽集团、比亚迪座椅总成制造商形成稳定合作关系，获得部分车型座椅真皮定点供应商资质，产品用于数种车型真皮座椅及内饰；凭借在家私革、汽车革的经验与优势，公司逐步打开鞋面革市场，已得到New Balance、新百丽等知名鞋履品牌商认可。

公司销售人员、技术研发人员通过参加意大利国际米兰家具展、德国科隆国际家具展、上海皮革展等国内外行业专业展会上，学习现代家具、鞋履潮流趋势、前沿设计，研究皮革行业新型技术、材料等开发、运用情况，增加与国内、外客户的彼此了解与信任，沟通与合作，为客户提供行业领先的产品设计、研发、制造方案。

（4）营销策略

在建立了品牌品质知名度、认可度基础上，公司为进一步扩大市场份额，提高市场占有率，采取了多种营销策略：

①追踪、分析、整理客户需求量、质量要求、产品种类、使用情况等，根据各客户发展规划，行业发展和同行业竞争对手情况，进行市场分析，准确及时把握目前和潜在的市场需求信息；与客户结成具有较强竞争力的市场产业链，强强结合，共同拓展市场，抵御市场风险。

②不断优化工艺流程，提高产品的交付效率，为客户提供优质、高效的产品和服务，提高公司竞争力。

③通过走访客户、回访客户、进行满意度调查分析等形式，了解客户使用感受，不断提高客户满意度，提高销售服务水平。

（三）主要原材料供应情况

公司所需的主要原材料为牛原皮，以及皮革助剂、鞣剂、加脂剂、涂料等皮革化工原料。

（1）牛原皮供应情况

公司通过收集、分析原皮采购信息，追踪原皮价格变动趋势，根据年度及季度经营计划、原皮采购周期、库存能力、原皮市场波动情况，设定原皮采购计划，执行存货预算、安全库存制度及战略储备制度，保障公司原皮供应具有稳定性、一致性。

①牛原皮采购

由于国内优质原料皮供应不足、质量不稳定，国内皮革生产厂商所用的牛原皮约50%依赖进口。澳大利亚养牛业十分发达，维多利亚州和昆士兰州为澳大利亚主要养牛带，牛饲养量、牛屠宰量较稳定，牛皮大小、规格、厚度较统一。公司通过位于澳大利亚的二级全资子公司墨尔本H.J.、二级控股子公司昆士兰H.J.向当地主要屠宰场、牧场采购牛皮，进行初加工制成盐渍皮出售给公司作为制革原材料。

报告期内，公司牛原皮采购情况如下：

单位：万张、万元

原材料	2017年1-6月		2016年度		2015年度		2014年度	
	数量	金额	数量	金额	数量	金额	数量	金额
牛原皮	53.38	18,145.41	85.17	26,100.55	81.27	25,510.71	71.80	26,247.83

注：2014年公司牛原皮采购数据包括承接振静皮革牛原皮存货部分。

报告期内，随着生产经营规模的扩大，公司牛原皮采购量相应增长。

报告期内，公司牛原皮主要供应商采购情况及占牛原皮采购总额比例如下：

单位：万张、万元

序号	单位名称	数量	金额	采购商品	占比
一、2017年1-6月					
1	ACC	14.89	3,872.84	牛原皮	21.34%
2	JBS Australia Pty Limited	9.68	3,682.86	牛原皮	20.30%
3	VTA Australia Pty Ltd	6.41	2,381.47	牛原皮	13.12%
4	Coles	6.19	2,074.44	牛原皮	11.43%
5	Loris H Hassall Trading Pty Ltd	5.66	1,848.49	牛原皮	10.19%
合 计		42.83	13,860.09		76.38%
二、2016年度					
1	ACC	30.06	6,610.01	牛原皮	25.33%
2	Coles	19.04	5,450.74	牛原皮	20.88%
3	Loris H Hassall Trading Pty Ltd	9.71	3,392.11	牛原皮	13.00%
4	JBS Australia Pty Limited	5.07	2,025.76	牛原皮	7.76%
5	H.W. Greenham & Sons Pty Ltd	2.11	685.69	牛原皮	2.63%
合 计		65.99	18,164.30		69.59%
三、2015年度					
1	ACC	28.31	6,372.45	牛原皮	24.98%
2	Coles	20.72	6,270.22	牛原皮	24.58%
3	Loris H Hassall Trading Pty Ltd	4.06	1,556.59	牛原皮	6.10%
4	Aa Company Pty Ltd	5.44	1,404.64	牛原皮	5.51%
5	Stanbroke Beef Pty Ltd	4.25	1,060.63	牛原皮	4.16%
合 计		62.78	16,664.53		65.32%
四、2014年度					
1	ACC	27.15	8,051.10	牛原皮	30.67%
2	Coles	17.79	6,863.71	牛原皮	26.15%
3	Ralphs Meat Company Pty Ltd	3.37	1,518.85	牛原皮	5.79%
4	Aa Company Pty Ltd	3.39	1,296.38	牛原皮	4.90%
5	Stanbroke Beef Pty Ltd	3.50	1,119.50	牛原皮	4.27%
合 计		55.19	18,839.52		71.78%

报告期内，公司不存在董事、监事、高级管理人员和核心技术人员，主要关联方或持有5%以上股份的股东在上述供应商中占有权益的情况。

公司通过墨尔本H.J.、昆士兰H.J.向澳大利亚主要屠宰场、牧场采购牛皮，从而能够得到稳定及时、质量优良、价格合适原料皮供应。公司主要供应商情况如下：

A、ACC：为澳大利亚牛类繁育、养殖、屠宰企业，在昆士兰持有、出租和管理的土地数目多达54处，总面积达662,500公顷，共饲养约1.1万头育种母牛、105万头散养小牛和3万头圈养小牛，日屠宰量达1,125头。牧场面积、屠宰能力、养殖量、牛类品质处澳大利亚行业领先地位。

B、Coles：隶属澳大利亚上市零售集团西农公司(Wesfarmers Ltd.)，后者业务涉及零售、家装、煤矿、保险等领域，被《财富》杂志选入2016年世界500强企业。Coles为澳大利亚著名的超市供应链集团，不仅供应新鲜生货、食品杂物、日用百货、酒水饮料，还提供金融服务、油气服务，在澳大利亚开设了787家超市、690家便利店、89家酒店和865家酒铺。Coles供应多种生鲜肉制品，包括牛肉、猪肉、鸡肉，从窄切剁碎、到熏制烧烤、煎制即食等，为确保其生鲜肉制品来源稳定、安全，Coles通过指定大型肉牛饲养企业为其肉源、奶源供应商方式建立了稳定的肉源、奶源供应关系，ACC为其重要合作伙伴之一。

②牛原皮采购单价变动情况

单位：元/张

原材料	2017年1-6月		2016年度		2015年度		2014年度	
	单价	增减	单价	增减	单价	增减	单价	增减
牛原皮	339.92	10.92%	306.46	-2.38%	313.92	-14.13%	365.58	-

根据中国皮革协会统计，近年来进口牛原皮价格有所下降。根据不同品类，2015年澳大利亚进口生牛皮均价同比下降10%-45%。

（2）皮革化工原料供应情况

皮革化工原料主要为皮革助剂及皮革鞣剂、皮革加脂剂、皮革涂料等皮革化工原料。报告期内，公司向前五大化工原料供应商采购情况及占化工原料采购总额的比重如下：

单位：吨、万元

序号	单位名称	数量	金额	采购商品	占比
一、2017年1-6月					
1	和麟企业有限公司（合并）	648.25	906.03	助剂、油脂	10.75%
2	成都睿琦化工有限公司	344.63	751.53	涂饰剂、染料、助剂、油脂	8.91%
3	江门点点行贸易公司	351.87	689.35	涂饰剂、助剂、手感剂、染料	8.18%
4	汤普勒化工染料（嘉兴）有限公司	366.21	617.72	助剂、油脂、脱脂剂、染料	7.33%
5	成都益昌达科技有限公司	911.08