证券代码:000776　　证券简称:广发证券　　公告编号:2013-034

广发证券股份有限公司

【2012】年度报告摘要

1、重要提示

本公司董事会、监事会及其董事、监事、高级管理人员保证本报告所载资料不存在任何虚假记载、误导性陈述或者重大遗漏,并对其内容的真实性、准确性和完整性负个别及连带责任。

公司负责人孙树明先生、主管会计工作负责人及会计机构负责人(会计主管人员)孙晓燕女士声明:保证年度报告中财务报告的真实、准确、完整。

本年度报告摘要来自年度报告全文,投资者欲了解详细内容,应当仔细阅读同时刊载于深圳证券交易所网站等中国证监会指定网站上的年度报告全文。

1.1公司简介

股票简称	广发证券	股票代码	000776
股票上市证券交易所	深圳证券交易所		
公司的中文名称	广发证券股份有限公司		
公司的中文简称	广发证券		
公司的外文名称(如有)	GF Securities Co., Ltd.		
公司的法定代表人	孙树明		
公司的总经理	林治海		
注册地址	广州市天河区天河北路183-187号大都会广场43楼(4301-4316房)		
注册地址的邮政编码	510075		
办公地址	广州市天河区天河北路183-187号大都会广场5楼、18楼、19楼、36楼、38楼、39楼、41楼、42楼、43楼和44楼		
办公地址的邮政编码	510075		
公司网址	http://www.gf.com.cn		
电子信箱	dshb@gf.com.cn		

联系人和联系方式	董事会秘书	证券事务代表
姓名	罗斌华	蔡铁征
电话	020-87550265 87550565	020-87550265 87550565
传真	020-87553600	020-87554163
电子信箱	lbh@gf.com.cn	ctz@gf.com.cn

1.2公司历史沿革

广发证券股份有限公司(以下简称"广发证券")为深圳证券交易所上市公司延边公路建设股份有限公司(以下简称"延边公路")定向回购股份暨换股吸收合并原广发证券更名后的续存公司。2010年2月9日,延边公路在广东省工商行政管理局完成工商变更登记,更名为"广发证券股份有限公司"。

广发证券的历史沿革:

公司前身是广东发展银行证券交易营业部。该证券业务部是1991年4月9日经中国人民银行广东省分行以"粤银管字[1991]第133号"文批准而成立的单独核算经营证券业务的金融机构。1993年5月21日,广东发展银行证券业务部进行了注册登记,注册资本1,000万元人民币,广东省工商行政管理局核发了注册号为19036029-2的企业法人营业执照。

经中国人民银行"银复[1993]432号"、中国人民银行广东省分行"粤银发[1994]28号"批复,同意在广东发展银行证券业务部基础上组建独资的广东广发证券公司。1994年1月25日,广东广发证券公司注册登记,注册资本1.5亿元人民币。

经中国人民银行"银复[1995]93号"文批复,同意公司增资。1995年11月1日公司完成变更登记,注册资本变更为2亿元人民币,仍为广东发展银行独资公司。

经中国人民银行"银复[1996]328号"文批复,同意公司进行股份制改造、增资扩股并更名为广发证券有限责任公司。1996年12月26日,公司完成变更登记,注册资本变更为8亿元人民币。1998年11月,广东省工商行政管理局为规范管理,换发了注册号为4400001001329的企业法人营业执照。

经中国证监会"证监机构字[1999]90号"文批复,同意公司与广东发展银行脱钩并增资扩股。1999年8月26日,公司完成变更登记,注册资本增加至16亿元。同年,中国证监会"证监机构字[1999]126号"文核准公司为综合类证券公司,经营证券业务许可证号为Z25644000。

经广东省人民政府办公厅"粤办函[2001]267号"文、广东省经济贸易委员会"粤经贸监督[2001]382号"文和中国证监会"证监机构字[2001]86号"文批复,同意公司整体改制并更名为广发证券股份有限公司。2001年7月25日,公司完成变更登记,注册资本增加到20亿元人民币。2007年10月,广东省工商行政管理局为规范管理,换发了注册号为440000000015257的企业法人营业执照。

2010年2月,经中国证监会《关于核准延边公路建设股份有限公司定向回购股份及以新增股份换股吸收合并广发证券股份有限公司的批复》(证监许可[2010]164号文),延边公路以2006年6月30日经审计的全部资产(含负债)作为对价回购吉林敖东持有的延边公路8,497,7833万股非流通股股份,并以新增240,963,8554万股股份换股吸收合并原广发证券,同时,延边公路除吉林敖东外的其他非流通股股东按10:7.1的比例缩股。延边公路按每1股新增股份换0.83股原广发证券股份的比例,换取原广发证券全体股东所持的原广发证券股份,吸收合并原广发证券。吸收合并完成后,续存公司更名为广发证券股份有限公司,并承接了原广发证券的全部业务。2010年2月10日,公司在广东省工商行政管理局完成工商变更登记,注册资本及实收资本变更为2,507,045,732元。

公司股票于2010年2月12日恢复交易。从该日起,公司全称由"延边公路建设股份有限公司"变更为"广发证券股份有限公司",股票简称由"S延边路"变更为"广发证券",股票代码"000776"保持不变。同时,公司的行业分类也由"交通运输辅助业"变更为"综合类证券公司"。

2011年5月,经中国证券监督管理委员会证监许可[2011]843号文《关于核准广发证券股份有限公司非公开发行股票的批复》核准,公司于2011年8月16日以非公开发行股票的方式向10名特定投资者发行了45,260万股人民币普通股(A股)。公司本次发行募集资金总额为人民币12,179,466,000.00元,募集资金净额为人民币11,999,946,443.78元。公司注册资本由2,959,645,732元变更为5,919,291,464元。

根据公司2011年年度股东大会的有关决议,公司以资本公积每10股转增10股,实际资本公积转增股本为2,959,645,732元。2012年9月7日,公司收到中国证监会《关于核准广发证券股份有限公司变更注册资本的批复》(证监许可[2012]1204号)。根据该批复要求,公司已经依法办理工商变更登记,并修改《公司章程》。公司的注册资本及实收资本由2,959,645,732元变更为5,919,291,464元。

1.3公司取得的单项业务资格

序号	许可证类型	批准部门
1	网上证券委托业务资格	证监会
2	受托投资管理业务资格	证监会
3	开放式证券投资基金代销业务	证监会
4	期货公司提供中间介绍业务资格	证监会
5	融资融券业务资格	证监会
6	合格境内机构投资者从事境外证券投资管理业务(QDII)资格	证监会
7	直接投资业务试点资格(通过广发信德开展)	证监会
8	中国证券金融股份有限公司转融通业务首批试点资格(报告期内新增)	证监会 中国证券金融股份有限公司
9	人民币合格境外机构投资者(RQFII)资格(广发控股香港)	证监会
10	向广发期货有限公司提供中间介绍业务资格	广东证监局
11	证券自营参与利率互换投资交易资格(报告期内新增)	广东证监局
12	另类投资业务(通过广发乾和开展)(报告期内新增)	广东证监局
13	向保险机构投资者提供交易单元资格(报告期内新增)	保监会
14	保险资金投资管理人(报告期内新增)	中国保险监督管理委员会
15	代办系统主办券商业务资格证(股份转让业务、股份报价业务)	中国证券业协会
16	从事相关创新活动的试点证券公司	中国证券业协会
17	报价转让业务资格	中国证券业协会
18	中小企业私募债券承销业务试点(报告期内新增)	中国证券业协会
19	柜台交易业务资格(报告期内新增)	中国证券业协会
20	权益类收益互换交易业务(2013年新增)	中国证券业协会
21	从事企业挂牌相关业务(报告期内新增)	广州、重庆、浙江、齐鲁股权托管交易中心
22	上交所权证业务资格	上交所
23	上交所权证创设资格	上交所
24	上交所一级交易商	上交所
25	上交所50ETF、180ETF业务资格	上交所
26	买断式回购业务资格	上交所
27	上证基金通业务资格	上交所
28	上交所固定收益证券综合电子平台一级交易商资格	上交所
29	大宗交易系统合格投资者资格证	上交所
30	约定购回式证券交易权限(报告期内新增)	上交所
31	债券质押式报价回购交易权限业务资格	上交所
32	上海证券交易所会员	上交所
33	权证买入合格资格结算参与人资格(中国证券登记结算有限责任公司权证结算业务资格)	中国证券登记结算有限责任公司
34	中国证券登记结算有限责任公司结算参与人	中国证券登记结算有限责任公司
35	中国证券登记结算有限责任公司甲类结算参与人	中国证券登记结算有限责任公司
36	全国银行间同业市场准入资格(从事拆借、购买债券、债券现券交易和债券回购业务)	中国人民银行
37	短期融资券承销业务	中国人民银行
38	经营外汇业务许可证	国家外汇管理局
39	非金融企业债务融资工具主承销业务资质(报告期内新增)	中国银行间市场交易商协会
40	深圳证券交易所会员	深交所
41	约定购回式证券交易权限(2013年新增)	深交所
42	全国银行间同业拆借市场交易成员	中国外汇交易中心; 全国银行间同业拆借中心
43	以风险管理服务为主的业务试点(广发期货,2013年新增)	中国期货业协会

1.4公司组织机构

(1)公司总部的组织机构

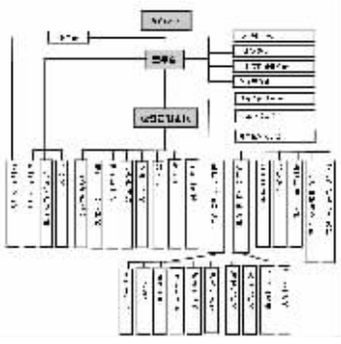

(2)境内分公司

序号	分公司名称	设立时间	办公地址	负责人	联系电话
1	广州分公司	2009年12月31日	广州市天河区天河路101号兴业银行大厦2楼	陈立铭	020-83863518
2	北京分公司	2009年11月25日	北京市西城区月坛北街2号月坛大厦16层A1610室	朱红	010-59136688
3	上海分公司	2009年12月3日	上海市黄浦区西藏南路518-528号(上海东方国际广场)4楼402室	梅纪元	021-68818808
4	深圳分公司	2009年12月1日	深圳市深南东路5045号深业中心20楼	靖建国	0755-82083898
5	湖北分公司	2009年11月9日	武汉市汉口沿江大道133号广源大厦3楼	彭涛	027-82763201
6	山东分公司	2009年12月23日	济南市泺源大街3号山东省粮食局综合楼9楼	张玉强	0531-86993666
7	浙江分公司	2009年12月31日	浙江省杭州市上城区钱江路41号201甲室	陈肖予	0571-86566651
8	成都分公司	2009年12月31日	成都市新光路1号观南上域五号楼4楼	刘劼舟	028-85972529
9	西安分公司	2009年12月18日	陕西省西安市金花北路25号西铁工程大厦2层	贺小社	029-82518760
10	大连分公司	2009年11月25日	大连市沙河口区中山路478号3楼	褚进	0411-84355166
11	河北分公司	2009年12月11日	河北省石家庄市裕华西路9号裕园广场A座801房间	黄斌	0311-85278887
12	江苏分公司	2010年8月4日	南京市鼓楼区芦席营68号南汽商务大厦5层	李平	025-86899227
13	佛山分公司	2011年4月30日	佛山市禅城区岭南大道北100号岭南大厦附楼4楼	邹日	0757-83035720
14	珠海分公司	2011年1月11日	广东省珠海市横琴新区横琴镇海河街19号一楼	钟雄鹰	0756-8286229
15	长春分公司	2011年7月28日	吉林省长春市民康路1272号	李超	0431-88639610
16	福建分公司	2012年5月24日	福州市鼓楼区水部街道古田路56号名流天地(建行大厦)10F	李辉龙	0592-5801968

(3)境内控股子公司及参股子公司

子公司名称	设立时间	注册资本(万元)	股权比例(%)	办公地址	法人代表	联系电话
广发期货	1993.3	人民币110,000	100	广州市天河区体育西路57号红盾大厦9楼、14楼、15楼	肖成	020-38456966
广发信德	2008.12	人民币200,000	100	广州市天河区天河北路183-187号大都会广场36楼	秦力	020-87553585
广发乾和	2012.05	人民币100,000	100	北京市西城区月坛北街2号月坛大厦18层	张少华	010-59136889
广发基金	2003.8	人民币12,000	48.33	广州市海珠区琶洲大道东1号保利国际广场南塔31-33楼	王志伟	020-83936666
易方达基金	2001.4	人民币12,000	25	广州市天河区珠江新城珠江东路30号广州银行大厦40-43F	叶俊英	020-38796585

(4)境外控股子公司及参股子公司

子公司名称	设立时间	实缴资本(万元)	股权比例(%)	办公地址	负责人	联系电话
广发控股(香港)	2006.6	港币144,000	100	香港德辅道中189号李宝椿大厦29及30楼	林向红	(852)37191111

广发控股(香港)有限公司下设广发融资(香港)有限公司、广发证券(香港)经纪有限公司、广发资产管理(香港)有限公司和广发投资(香港)有限公司四家全资子公司。

子公司名称	设立时间	实缴资本(万元)	股权比例(%)	办公地址	负责人	联系电话
广发证券(香港)经纪有限公司	2006.7	港币60,000	100	香港德辅道中189号李宝椿大厦29及30楼	王玥	(852)37191111
广发融资(香港)有限公司	2006.7	港币5,000	100	香港德辅道中189号李宝椿大厦29及30楼	温家雄	(852)37191111
广发资产管理(香港)有限公司	2006.7	港币15,000	100	香港德辅道中189号李宝椿大厦29及30楼	刘颂兴	(852)37191111
广发投资(香港)有限公司	2011.9	港币500	100	香港德辅道中189号李宝椿大厦29及30楼	沙建困	(852)37191111

广发期货有限公司下设广发期货(香港)有限公司。

子公司名称	设立时间	实缴资本(万元)	股权比例(%)	办公地址	负责人	联系电话
广发期货(香港)有限公司	2006.5	港币1,000	100	香港德辅道中189号李宝椿大厦29及30楼	叶梅	(852)37191153

1.5员工情况

广发证券母公司员工人数		9078	
全资子公司员工人数		566	
合计		9644	
人员类型		员工人数	比例(%)
专业结构	证券经纪	7403	76.76
	期货经纪	315	3.27
	投资银行	411	4.26
	证券投资	52	0.54
	资产管理	84	0.87
	销售	60	0.62
	研究	131	1.36
	财务清算	337	3.49
	信息技术	341	3.54
	风控/合规/稽核	76	0.79
	行政	144	1.49
	其他	290	3.01
	合计	9644	100
受教育程度	博士研究生	95	0.99
	硕士研究生	1176	12.19
	本科	4893	50.74
	大专及大专以下	3480	36.08
	合计	9644	100
年龄	30岁及以下	5011	51.96
	31岁至40岁	3133	32.49
	41岁至50岁	1397	14.49
	51岁及以上	103	1.07
	合计	9644	100

注1:员工统计范围包括内退人员,内退人员116人。

注2:公司无额外需要承担费用的离退休职工。

2、主要财务数据和股东变化

2.1主要财务数据

	2012年	2011年	本年比上年增减(%)	2010年
营业收入(元)	6,971,380,329.07	5,945,670,604.57	17.25%	10,218,614,512.97
归属于上市公司股东的净利润(元)	2,191,457,089.53	2,063,678,470.09	6.19%	4,026,999,525.35
归属于上市公司股东的扣除非经常性损益的净利润(元)	2,248,598,124.17	2,032,935,356.20	10.61%	3,481,098,098.45
经营活动产生的现金流量净额(元)	-6,965,342,539.10	-32,696,353,437.09	0%	-5,559,141,491.95
基本每股收益(元/股)	0.37	0.39	-5.13%	0.81
稀释每股收益(元/股)	0.37	0.39	-5.13%	0.81
加权平均净资产收益率(%)	6.8%	8.85%	-2.05%	22.83%
	2012年末	2011年末	本年末比上年末增减(%)	2010年末
总资产(元)	89,976,324,196.92	76,810,750,884.62	17.14%	95,946,580,139.21
归属于上市公司股东的净资产(元)	33,048,680,138.03	31,635,096,495.90	4.47%	19,401,217,301.41

2.2按《证券公司年度报告内容与格式准则》的要求计算的财务数据和财务指标

单位:人民币元

项目	合并报表		
	2012年12月31日	2011年12月31日	增减(%)
货币资金	36,840,615,310.70	38,578,722,643.19	-4.51%
结算备付金	5,018,165,209.68	4,651,817,547.97	7.88%
交易性金融资产	21,787,560,446.40	12,870,468,955.54	69.28%
衍生金融资产	106,774.73	-	-
可供出售金融资产	12,219,872,596.13	10,728,479,801.26	13.90%
持有至到期投资	-	-	-
长期股权投资	3,185,752,889.95	2,921,524,265.18	9.04%
资产总额	89,976,324,196.92	76,810,750,884.62	17.14%
代理买卖证券款	34,287,577,030.41	35,553,085,094.05	-3.56%
交易性金融负债	469,635,401.78	-	-
衍生金融负债	209,331.58	-	-
负债总额	56,915,490,496.61	45,143,250,798.12	26.08%
股本	5,919,291,464.00	2,959,645,732.00	100.00%
未分配利润	10,243,686,380.75	10,136,345,483.08	1.06%
	2012年	2011年	增减(%)
手续费及佣金净收入	3,851,287,485.86	4,430,362,807.83	-13.07%
利息净收入	1,040,851,851.64	879,726,899.40	18.32%
投资收益	1,967,756,274.28	894,892,645.15	119.89%
公允价值变动收益	80,181,458.56	-276,111,828.89	-
营业支出	4,268,341,272.77	3,441,579,070.41	24.02%
利润总额	2,685,219,359.75	2,554,545,530.32	5.12%
净利润	2,190,339,187.64	2,058,487,165.17	6.41%
归属于母公司所有者的净利润	2,191,457,089.53	2,063,678,470.09	6.19%

项目	母公司		
	2012年12月31日	2011年12月31日	增减(%)
货币资金	31,846,880,286.08	34,661,130,516.50	-8.12%
结算备付金	4,381,988,089.83	4,207,762,255.53	4.14%
交易性金融资产	20,542,440,785.17	12,699,703,605.34	61.76%
衍生金融资产	106,774.73	-	-
可供出售金融资产	10,710,697,997.75	10,210,927,313.26	4.89%
持有至到期投资	-	-	-
长期股权投资	6,696,669,694.99	4,821,356,489.28	38.90%
资产总额	82,531,615,540.47	72,051,133,616.90	14.55%
代理买卖证券款	28,956,726,478.58	31,746,523,767.76	-8.79%
交易性金融负债	-	-	-
衍生金融负债	122,849.09	-	-
负债总额	50,547,239,945.46	40,916,830,410.08	23.54%
股本	5,919,291,464.00	2,959,645,732.00	100.00%
未分配利润	9,819,138,767.14	9,888,943,872.83	-0.71%
	2012年	2011年	增减(%)
手续费及佣金净收入	3,510,871,962.12	4,130,725,875.02	-15.01%
利息净收入	887,366,942.60	772,462,950.66	14.88%
投资收益	1,864,701,230.87	861,430,175.79	116.47%
公允价值变动收益	70,022,615.23	-256,912,884.17	-
营业支出	3,904,051,123.32	3,140,751,677.17	24.30%
利润总额	2,439,293,284.37	2,421,384,285.66	0.74%
净利润	2,014,311,086.17	1,963,501,343.36	2.59%

2.3母公司净资本及有关风险控制指标

公司资产质量优良,经营稳健,各项风险控制指标符合《证券公司监督管理条例》及《证券公司风险控制指标管理办法》的有关规定。

单位:人民币元

母公司风险控制指标	2012年12月31日	2011年12月31日(调整后)注1	2011年12月31日(调整前)	增减幅度注1
净资本	21,730,611,438.88	23,532,963,232.56	22,620,723,458.82	-7.66%
净资产	31,984,375,595.01	31,134,303,206.82	31,134,303,206.82	2.73%
净资本/各项风险资本准备之和	1043.53%	1201.48%	463.31%	减少157.95百分点
净资本/净资产	67.94%	75.59%	72.66%	减少7.65百分点
净资本/负债	100.65%	256.62%	246.67%	减少155.97百分点
净资产/负债	148.14%	339.51%	339.51%	减少191.37百分点
自营权益类证券及证券衍生品/净资本	36.79%	23.31%	32.04%	增加13.48百分点
自营固定收益类证券/净资本	109.43%	75.51%	78.55%	增加33.92百分点

注1:根据证监会公告[2012]36号《关于证券公司风险资本准备计算标准的规定》和37号《关于调整证券公司净资本

(下转B080版)

证券代码:000776　　证券简称:广发证券　　公告编号:2013-041

广发证券股份有限公司

【2013】第一季度报告

第一节 重要提示

公司董事会、监事会及董事、监事、高级管理人员应当保证季度报告内容的真实、准确、完整,不存在虚假记载、误导性陈述或者重大遗漏,并承担个别和连带的法律责任。

本报告经公司第七届董事会第三十二次会议审议通过。

公司负责人孙树明先生、主管会计工作负责人及会计机构负责人(会计主管人员)孙晓燕女士声明:保证季度报告中财务报表的真实、准确、完整。

第二节 主要财务数据及股东变化

一、主要财务数据

本报告期对以前期间财务数据是否进行了追溯调整或重述

□ 是 √ 否

	2013年1-3月	2012年1-3月	本报告期比上年同期增减
营业收入(元)	1,896,286,716.34	1,790,082,283.46	5.93%
归属于上市公司股东的净利润(元)	680,608,211.97	651,421,790.85	4.48%
归属于上市公司股东的扣除非经常性损益的净利润(元)	679,004,067.13	647,736,372.16	4.83%
经营活动产生的现金流量净额(元)	-4,559,734,023.52	3,693,669,768.18	-
基本每股收益(元/股)	0.11	调整前 0.22	调整后 0.11	调整后 0.00%
稀释每股收益(元/股)	0.11	调整前 0.22	调整后 0.11	调整后 0.00%
加权平均净资产收益率(%)	2.03%	2.03%	持平
	2013年3月31日	2012年12月31日	本报告期末比上年度末增减
总资产(元)	94,084,947,156.73	89,976,324,196.92	4.57%
归属于上市公司股东的净资产(元)	33,960,107,770.91	33,048,680,138.03	2.76%

注1:公司2012年以资本公积金每10股转增10股后的最新股数为5,919,291,464股。根据中国证监会《关于发行证券的公司信息披露编报规则第9号——净资产收益率和每股收益的计算及披露(2010年修订)》:上表计算本报告期每股收益时采用的普通股加权平均股数为5,919,291,464股;计算上年同期每股收益时,调整前采用的普通股加权平均股数为2,959,645,732股,调整后采用的普通股加权平均股数为5,919,291,464股。

注2:经最终核算,2013年3月31日合并报表的总资产、净资产与前期披露的业绩快报存在差异(最大幅度不超过0.55%),据此计算的相对值或比率也因此略有出入。

非经常性损益项目和金额

√ 适用 □ 不适用

单位:元

项目	年初至报告期期末金额	说明
非流动资产处置损益(包括已计提资产减值准备的冲销部分)	600,919.85	-
计入当期损益的政府补助(与企业业务密切相关,按照国家统一标准定额或定量享受的政府补助除外)	421,000.00	-
除上述各项之外的其他营业外收入和支出	1,116,939.94	-
所得税影响额	-534,714.95	-
少数股东权益影响额(税后)	0.00	-
合计	1,604,144.84	--

二、报告期末股东总数及前十名股东持股情况表

单位:股

报告期末股东总数	104,104

前10名股东持股情况

股东名称	股东性质	持股比例(%)	持股数量	持有有限售条件的股份数量	质押或冻结情况	
					股份状态	数量
辽宁成大股份有限公司	境内非国有法人	21.12%	1,250,154,088	0		
吉林敖东药业集团股份有限公司	境内非国有法人	21.03%	1,244,652,926	0		
中山公用事业集团股份有限公司	国有法人	11.60%	686,754,216	0		
香江集团有限公司	境内非国有法人	4.77%	282,643,104	0	质押	267,560,000
酒泉钢铁(集团)有限责任公司	国有法人	4.44%	263,073,796	0		
广东粤财信托有限公司-广发证券股权激励集合信托	境内非国有法人	4.07%	240,915,662	0		
普宁市信宏实业投资有限公司	境内非国有法人	2.47%	145,936,358	0	质押	144,000,000
揭阳市信宏资产管理中心(有限合伙)	境内非国有法人	2.26%	133,737,449	0		
安徽华茂纺织股份有限公司	境内非国有法人	2.18%	128,930,000	0		
亨通集团有限公司	境内非国有法人	1.93%	114,459,036	0	质押	112,000,000

前10名无限售条件股东持股情况

股东名称	持有无限售条件股份数量	股份种类	
		股份种类	数量
辽宁成大股份有限公司	1,250,154,088	人民币普通股	1,250,154,088
吉林敖东药业集团股份有限公司	1,244,652,926	人民币普通股	1,244,652,926
中山公用事业集团股份有限公司	686,754,216	人民币普通股	686,754,216
香江集团有限公司	282,643,104	人民币普通股	282,643,104
酒泉钢铁(集团)有限责任公司	263,073,796	人民币普通股	263,073,796
广东粤财信托有限公司-广发证券股权激励集合信托	240,915,662	人民币普通股	240,915,662
普宁市信宏实业投资有限公司	145,936,358	人民币普通股	145,936,358
揭阳市信宏资产管理中心(有限合伙)	133,737,449	人民币普通股	133,737,449
安徽华茂纺织股份有限公司	128,930,000	人民币普通股	128,930,000
亨通集团有限公司	114,459,036	人民币普通股	114,459,036

第三节 重要事项

一、报告期主要会计报表项目、财务指标发生重大变动的情况及原因

项目	2013年3月31日	2012年12月31日	增减幅度	主要变动原因
衍生金融资产	602,718.79	106,774.73	464.48%	利率互换公允变动影响
买入返售金融资产	765,072,982.51	74,214,736.50	930.89%	约定式回购业务规模扩大
存出保证金	2,019,304,978.71	2,958,025,658.81	-31.73%	交易保证金减少
递延所得税资产	26,909,644.88	181,449,064.56	-85.17%	可抵扣暂时性差异减少
其他资产	10,771,045,233.14	5,885,442,856.66	83.01%	主要为融出资金的增加
拆入资金	1,370,000,000.00	3,340,000,000.00	-58.98%	拆入资金规模减少
衍生金融负债	105,908.83	209,331.58	-49.41%	利率互换公允变动影响
应付职工薪酬	831,974,923.07	1,198,490,185.52	-30.58%	支付职工薪酬
应付债券	13,565,169,863.01	7,546,427,500.00	79.76%	短期融资券发行规模扩大
项目	2013年1-3月	2012年1-3月	增减幅度	主要变动原因
投资收益	588,947,799.01	427,454,274.44	37.78%	金融资产投资收益增加
公允价值变动收益	31,120,608.88	-81,486,790.72	-	主要为衍生工具公允价值变动增加
汇兑收益	1,347,294.49	3,799,322.36	-64.54%	汇率变动
其他业务收入	3,924,137.41	7,583,607.36	-48.26%	信息服务费收入减少
资产减值损失	-103,721.44	982,998.31	-	主要为坏账减值损失减少
其他业务成本	1,448,711.06	102,152.97	1318.18%	投资性房地产折旧费增加
营业外收入	2,261,179.72	6,280,075.91	-63.99%	政府补助减少
营业外支出	122,319.93	1,366,184.32	-91.05%	各项营业外支出减少
归属于少数股东的综合收益总额	-183,644.93	2,862,135.54	-	本期盈利减少
经营活动产生的现金流量净额	-4,559,734,023.52	3,693,669,768.18	-	拆入资金和融出资金流出增加
投资活动产生的现金流量净额	-929,541,523.38	27,117,316.18	-	可供出售金融资产净现金流出增加
筹资活动产生的现金流量净额	5,968,394,219.80	368,714,651.09	1518.70%	本期发行短期融资券

(下转B080版)

证券代码:000776　　证券简称:广发证券　　公告编号:2013-033

广发证券股份有限公司第七届监事会第十二次会议决议公告

本公司及监事会全体成员保证信息披露内容真实、准确、完整,没有虚假记载、误导性陈述或重大遗漏。

广发证券股份有限公司第七届监事会第十二次会议通知于2013年4月9日以专人送达或电子邮件方式发出,会议于2013年4月19日上午9:30在广州市花都区山前大道天湖峰境园花都合景喜来登度假酒店召开。本次监事会应出席监事5人,实际出席监事5人。会议的召开符合《公司法》等有关规定和公司章程的规定。

会议由公司监事长吴钊明先生主持。

会议具体情况如下:

一、审议《广发证券2012年度决算报告》

以上议案同意票5票,反对票0票,弃权票0票。

反对票或弃权票的理由:无。

以上报告须报股东大会审议。

二、审议《关于聘请德勤华永会计师事务所为2013年度审计机构的议案》

同意聘请德勤华永会计师事务所为公司2013年度审计机构,并提请股东大会授权公司经营管理层参照行业标准与其协商确定对公司2013年度审计的费用。

以上议案同意票5票,反对票0票,弃权票0票。

反对票或弃权票的理由:无。

以上议案须报股东大会审议。

三、审议《广发证券2012年度内部控制自我评价报告》

经审议,全体监事认为:公司进一步建立健全了覆盖公司各业务及管理领域的各项内部控制制度,公司内部控制自我评价报告全面、真实、准确地反映了公司内部控制的实际情况,同意《广发证券2012年度内部控制自我评价报告》。

以上议案同意票5票,反对票0票,弃权票0票。

反对票或弃权票的理由:无。

四、审议《广发证券2012年度监事会工作报告》

以上议案同意票5票,反对票0票,弃权票0票。

反对票或弃权票的理由:无。

以上报告须报股东大会审议。

五、审议《关于2012年监事长绩效工资的议案》

关联监事吴钊明先生对该项议案回避表决。

以上议案同意票4票,反对票0票,弃权票0票。

反对票或弃权票的理由:无。

六、审议《广发证券2012年年度报告及其摘要》

以上议案同意票5票,反对票0票,弃权票0票。

反对票或弃权票的理由:无。

以上报告须报股东大会审议。

七、审议《关于广发证券2012年年度报告审核意见的议案》

经审议认为:

1、公司2012年年度报告的编制和审议程序符合法律、法规、公司章程的各项规定;

2、公司2012年年度报告能真实地反映公司的经营情况和财务状况;

3、在公司监事会出具本意见前,没有发现参与2012年年度报告编制和审议人员有违反保密规定的行为。

全体监事认为公司2012年年度报告所披露的信息不存在虚假记载、误导性陈述或者重大遗漏,并对其内容的真实性、准确性和完整性承担个别及连带责任。

以上议案同意票5票,反对票0票,弃权票0票。

反对票或弃权票的理由:无。

八、审议《广发证券2012年度社会责任报告》

以上议案同意票5票,反对票0票,弃权票0票。

反对票或弃权票的理由:无。

以上报告须报股东大会审议。

九、审议《关于2012年度募集资金存放及使用情况的专项报告》

以上议案同意票5票,反对票0票,弃权票0票。

反对票或弃权票的理由:无。

十、审议《关于使用部分闲置募集资金补充流动资金的议案》

以上议案同意票5票,反对票0票,弃权票0票。

反对票或弃权票的理由:无。

十一、审议《关于预计公司2013年度日常关联交易的议案》

根据该议案:

1、同意实施上述关联交易;

2、提请股东大会授权经营管理层根据业务需要在预计2013年日常关联交易的范围内,新签或者续签相关协议;

3、除上述预计日常关联交易以外,公司与关联方发生下列关联交易时,可按《深圳证券交易所股票上市规则》第十章及公司《关联交易管理制度》第三十五条的规定免予履行相关义务:

(1)一方以现金方式认购另一方公开发行的股票、公司债券或企业债券、可转换公司债券或者其他衍生品种;

(2)一方作为承销团成员承销另一方公开发行的股票、公司债券或企业债券、可转换公司债券或者其他衍生品种;

(3)一方依据另一方股东大会决议领取股息、红利或者报酬;

(4)购买或卖出统一发行的《发行对象十家以上,且其中公司关联人不超过两家》、无特殊条款的有价证券或产品(如集合理财产品、信托产品、基金等);

(5)公司与控股子公司、公司控股子公司之间的交易行为;

(6)深圳证券交易所认定的其他交易。

关联监事蒋美卿女士、詹灵芝女士对该项议案回避表决。

以上议案同意票3票,反对票